English

Table of Contents

1. Package contents 2
2. Overview of control panel 3
3. Overview of features and controls 4
4. Charging the Prowl 2 5
5. Inserting a micro SD card 5
6. Powering on the Prowl 2 5
7. Display information 6
8. Modes overview 7
9. Video mode 7
10. Important tips for using the infrared LEDs 8
11. Playback mode 8
12. Settings mode 9
13. Head mount assembly 11
14. Tactical helmet mounting 12
15. Installing detachable lenses for increased FOV 13
16. Replacing the battery 13
17. Troubleshooting 15
18. Specifications 17

Need help at any stage?
Read the **troubleshooting guide** on page 15
E-mail us at **help@nightfoxstore.com**
Go to **www.nightfoxstore.com/prowl2** for our help videos

1. Package contents

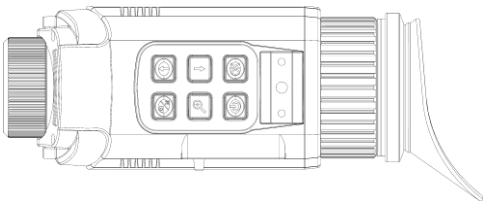

Nightfox Prowl 2



Wrist strap

Detachable lenses

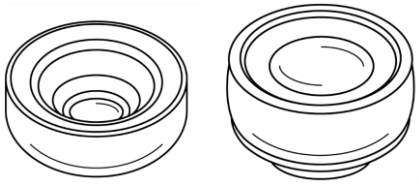

Wide angle **Fisheye**

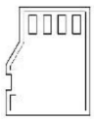

Pre-installed 32GB memory card



Pre-installed 3500mAh rechargeable 18650 lithium-ion battery

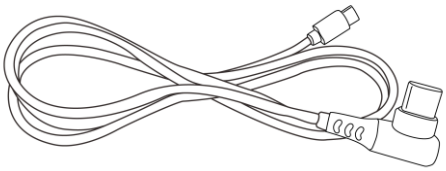

USB-C cable

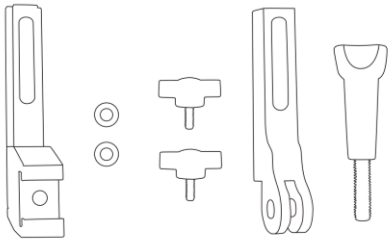

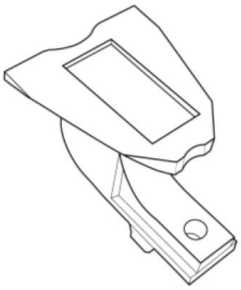

Dovetail mount adaptor

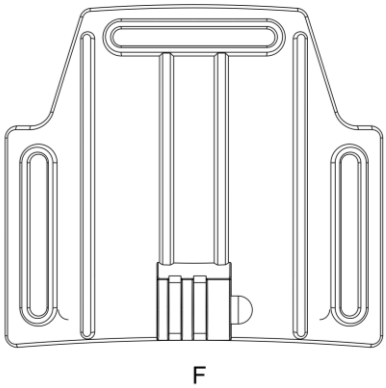

Head mount accessories



Lens protector

2. Overview of control panel

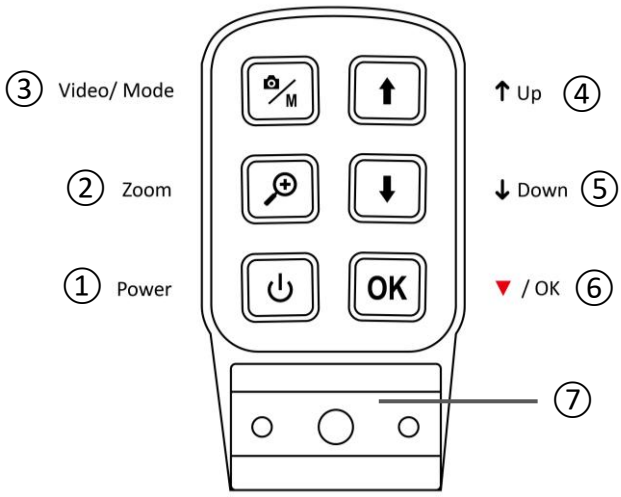

①		**Power**	• Long press to turn the Prowl 2 on or off • Short press to change night filter setting • Short press to power on when charging
②		**Zoom**	• Increase the digital zoom up to 3x. Continue pressing to return to 1x magnification • **Video** mode: long press to toggle 'Picture Width' setting between 'Maximum Height' and 'Maximum Width'. See section 12
③	M	**Video / Mode**	• Long press to toggle between the three modes: **Video** › **Playback** › **Settings** • **Video** mode: start / stop recording
④		**Increase Infrared (IR) / Up**	• **Video** mode: increase the IR level to IR5 • **Playback** mode: select previous file • **Settings** mode: scroll up the menu
⑤		**Decrease IR / Down**	• **Video** mode: decrease the IR level. Long press to set IR to IR0 • **Playback** mode: select next file for viewing • **Settings** mode: scroll down the menu
⑥	**OK**	**Record / select**	• **Video** mode: switch between three options in the 'Quick Settings' (▼) menu: › **IR**: OFF, Auto, 0*, 1, 2, 3, 4, 5 * Default › **Sensitivity**: 1, 2, 3, 4*, 5 › **Backlight**: 1, 2, 3*, 4, 5 • **Video** mode: long press for 'button map' • **Playback** mode: open sub-menu with options to play, delete, delete all or exit • **Settings** mode: confirm selection
⑦		**Bracket for mount accessories**	• See section 13 for assembly instructions

3. Overview of features and controls

⑧ Viewfinder ⑨ USB-C port ⑩ Reset ⑪ LED indicator ⑫ Micro SD card slot ⑬ Eye relief adjustment (dioptre) ⑭ Eye cup ⑮ Battery compartment cap ⑯ Lens focus wheel	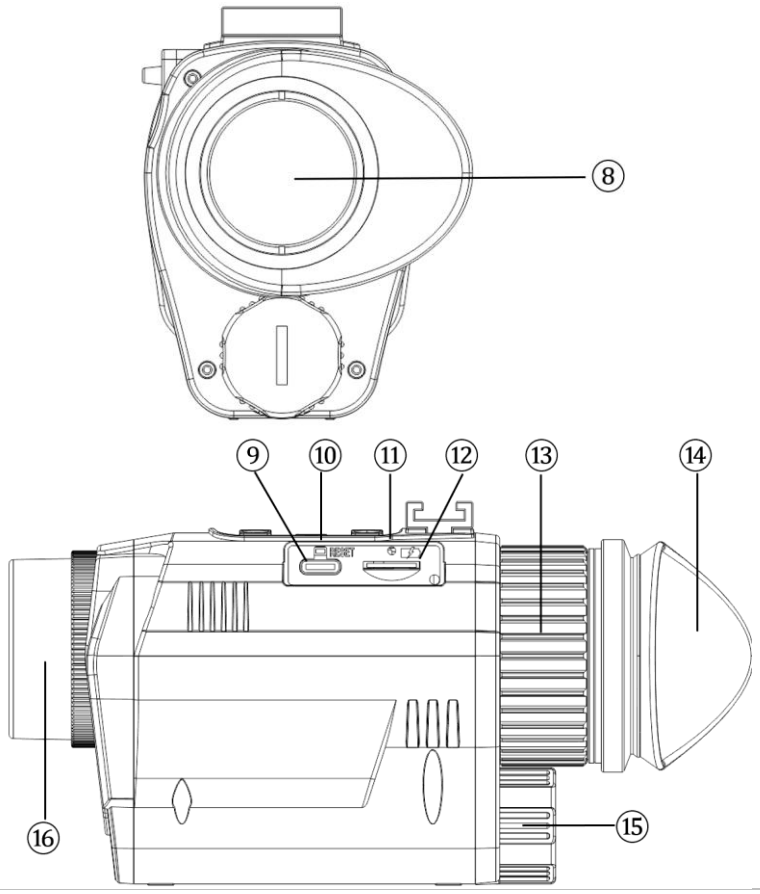
⑰ Tripod thread ⑱ Wrist strap lug	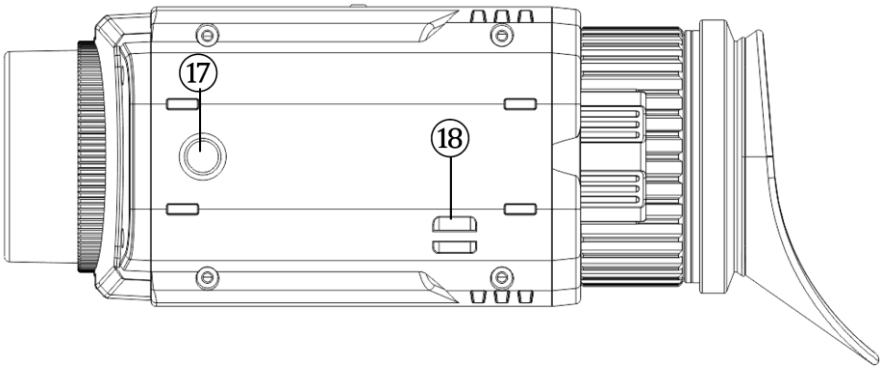
⑲ Microphone ⑳ Lens ㉑ IR LED 850nm ㉒ IR LED 940nm	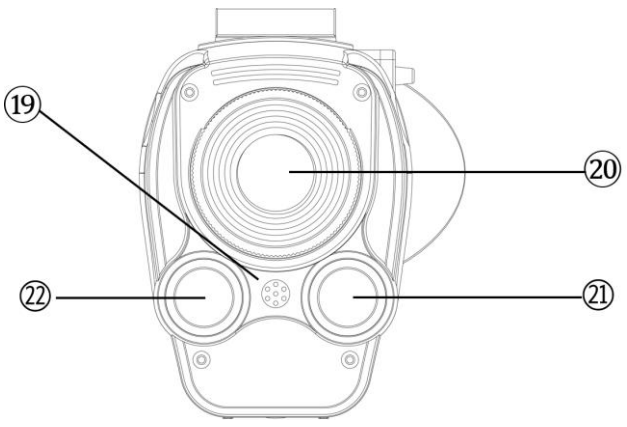

4. Charging the Prowl 2

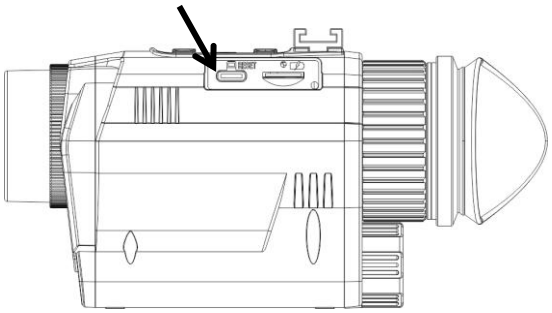

- The Prowl 2 charges like a phone or tablet, using a USB-C interface.
- To charge the battery, plug the provided USB-C cable into a USB port. This could be a USB port on a computer, power bank or phone charger.
- Plug the provided USB-C cable into the charging port. The screen displays the charging graphic and the device enters standby mode: short press ⏻ to power on from standby mode. Charging time is approximately four hours.
- It is recommended that the Prowl 2 is charged at least once every three months, even when the monocular is not in use. This helps to activate the battery regularly and extend the battery life.

5. Inserting a micro SD card

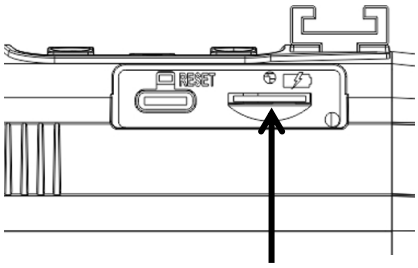

- The Prowl 2 is preinstalled with a 32GB memory card. To remove the card, open the USB cover. Push the memory card in to release it. When the card is partially ejected, it can be pulled out.
- To reinsert the memory card, ensure the gold pins are facing up. Push the card into the slot to lock it.

6. Powering on the Prowl 2

- Long press ⏻. The device powers on and enters Video mode (see section 9).
- To power on when charging, short press ⏻.
- View the LCD screen through the viewfinder, using the dioptre to adjust the eye relief.
- Focus the image on the sensor by turning the lens focus wheel.

7. Display information

- Video mode:

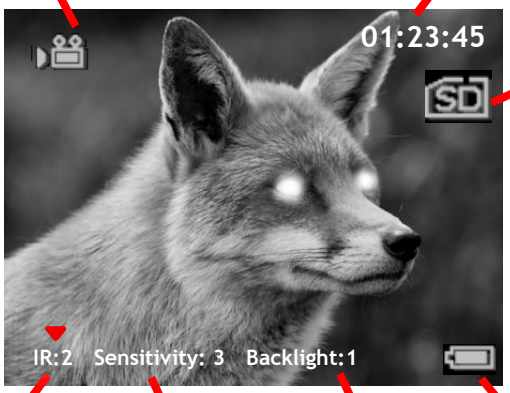

Video mode is selected and the device is ready to record

Displays the amount of recording time remaining (HH:MM:SS)

Micro SD card is installed and ready for videos.

If is displayed, check that the Micro SD card is correctly inserted

Infrared level: Off, Auto, 0 to 5

Sensitivity level: 1 to 5

Backlight level: 1 to 5

Battery status

- Playback mode:



Playback mode is selected

Indicates the number of the selected video

Video format of selected file

Battery status

- Note: the display icons disappear by default. ‘Autohide icons’ can be set to ‘Off’ via the settings menu (see section 12).

8. Modes overview

- The Prowl 2 has three modes. Long press M to switch from one mode to the next. The modes are:
    - **Video** mode, for recording videos. This is the default mode when the device is turned on. See section 9
    - **Playback** mode, for watching and deleting videos stored on the memory card. See section 11
    - **Settings** mode, for configuring settings. See section 12

9. Video mode

- Video mode is the default mode when the device powers on.
- Adjust the camera focus by turning the lens focus wheel at the front of the device. Adjust the display focus using the dioptre (see section 3).
- The top right of the LCD screen shows how much space is left for recording video onto the memory card, in HH:MM:SS.
- Press OK to switch between the three options in the 'Quick Settings' menu. The red triangle indicator (▼) shows which setting is selected. Use ↑ and ↓ to adjust.
    - IR: the strength of the infrared beam(s)
    - Sensitivity: similar to ISO exposure, adapted to a 5-point scale
    - Backlight: the brightness of the LCD
- IR is set to IR:0 by default when the device powers on. Neither IR LED will emit light. This is appropriate when there is some ambient light, or when an external source of IR is used, such as a Nightfox XB5 torch.
- When IR is set to 'Auto', the IR LEDs will automatically increase and decrease based on the brightness of the environment.
- For daytime use, set IR to 'Off'. Press ↓ until the 'Quick Settings' menu displays 'IR:OFF'.
- For night use, increase IR by pressing ↑, first to 'Auto' then from IR:0 up to IR:5.
- Decrease the IR LED level by pressing ↓. Long press ↓ to return IR to the default 'IR:0' setting.
- Press M to start/stop recording. When recording is stopped,

the video is automatically saved onto the memory card.

- Press to digitally zoom up to 3x magnification.
- The default setting uses 940nm IR LED for IR 1 to 3, and 850nm IR LED for IR 4 to 5. With 940nm IR LED, the LED's red glow is less obvious; however the brightness may be lower than 850nm. To change this setting, long press M twice to enter the settings mode, and select 'IR Settings'.

10. Important tips for using the infrared LEDs

- The Prowl 2 has two IR LEDs: a 940nm wavelength for stealth, and an 850nm wavelength for range.
- All IR LEDs produce a red glow, visible to the human eye. 940nm LED produces less glow than 850nm LED, but 850nm provides a longer viewing range than 940nm.
- The Prowl 2's default factory setting uses 940nm for IR levels 1-3, and 850nm for IR levels 4-5. Alternative options are available by entering Settings mode (see section 12).
- **Important: other night vision devices can detect the IR light emitted by the Prowl 2.**
- In dark environments with some ambient light, use the 'Lunarsight' setting (IR:0) to use no IR LED at all.
- Reducing usage of the IR LEDs saves battery.

11. Playback mode

- Long press M until FHD is displayed on the top left-hand corner of the screen.
- The LCD screen will show the last file saved. Press ↑ to go to the previous file, and press ↓ to go to the next file.
- Press OK to enter the playback menu and use ↑ and ↓ to navigate. Use OK to select from the menu options, which are to:
  - play the selected video
  - delete the selected video
  - delete all videos
  - exit the menu
- Selecting either 'delete' option will lead to a confirmation screen before deletion is final.

12. Settings mode

- To enter Settings mode, long press M until the Settings menu is displayed.
- Use ↑ and ↓ to navigate the menu. Press OK to select a menu option.
- If any settings are missing from your device's menu, it may need a firmware update. For more information, visit www.nightfoxstore.com/prowl2/help.

Setting	Options *Default	Description
Night filter	Black and white Green Inverted green White phosphor *	Select between four night filters
IR settings	940nm+850nm * 940nm only 850nm only Disable IR LEDs	Select 850nm for range and 940nm for stealth
Autohide icons	Off On *	Set display icons to automatically disappear after 5 seconds
Tilt switch setting	Off On *	Set screen to power off when the device is tilted upwards
Picture width	Maximum width Maximum height *	Select whether the image fills the width of the display (and not the height); or fills the height of the display (and crops the sides off the image)
Format SD	Yes No *	Delete all files currently on the micro SD card *WARNING: Back up files to an external storage device before formatting SD*
Power save	Off 15 min 30 min 60 min *	Set the device to power-off after a period of non-use

Setting	Options *Default	Description
Date and **Time**	YYYY / MM / DD hr:min:sec	Press OK to begin amending the selected number. Press ↑ and ↓ to adjust the values. Press OK to set the number and ↓ to move onto the next field Once the date is correct, press  to save and return to the settings menu
Flicker	60Hz 50Hz	Determines the refresh rate of the LCD screen. The device arrives with the correct setting for its geographical area
Date/time tag	Off * On	Choose whether a date and time stamp is included in recorded videos
Frame rate (Video file frame rate)	60FPS * 30FPS	Pick the frame rate of the AVI video recordings produced. A higher frame rate may improve video quality but will increase the video size
Factory reset	Yes No *	Restores all settings to factory defaults
Version	Version no. Firmware update	Shows the current firmware version. Use the 'Firmware update' option to update your device with firmware from our website: www.nightfoxstore.com

13. Head mount assembly

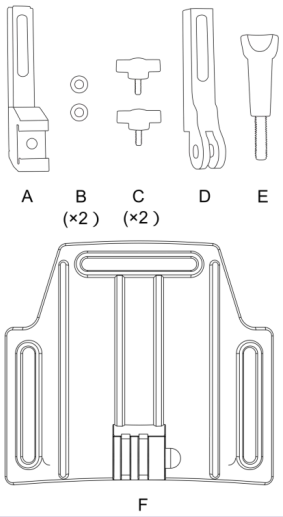

There are 8 pieces for the head mount

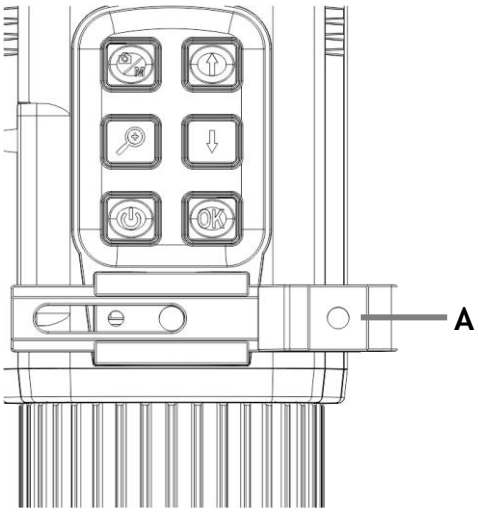

Slide piece A into the bracket on top of the Prowl 2

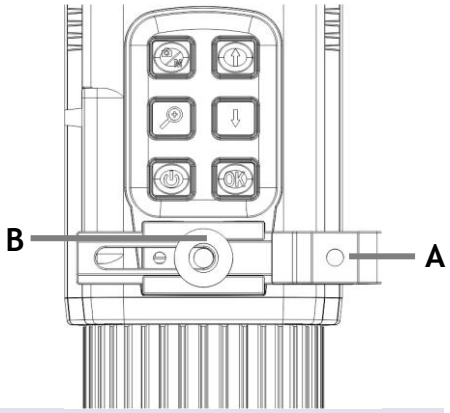

Place piece B on piece A

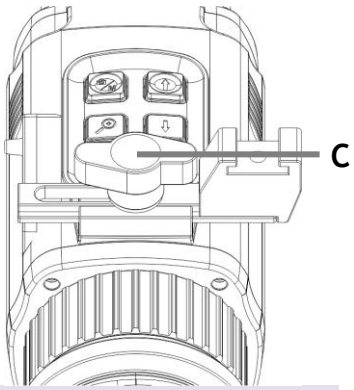

Screw wing knob C into pieces B and A

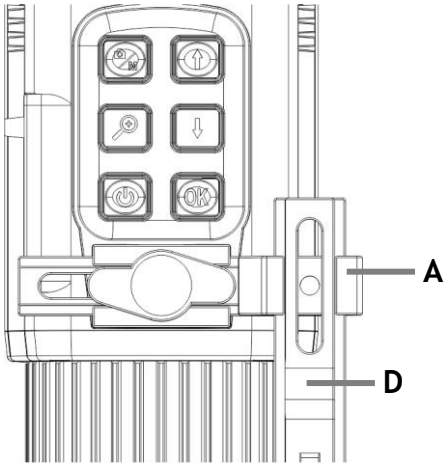

Slide piece D into the top of piece A

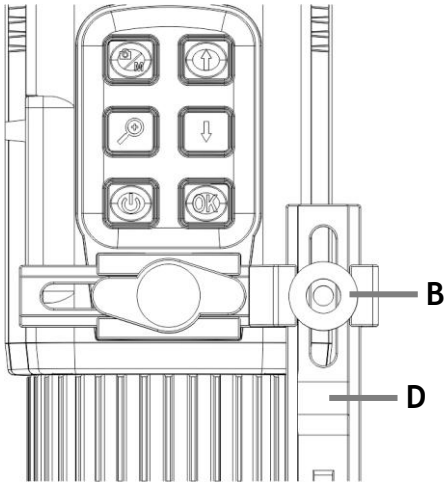

Put piece B on piece D

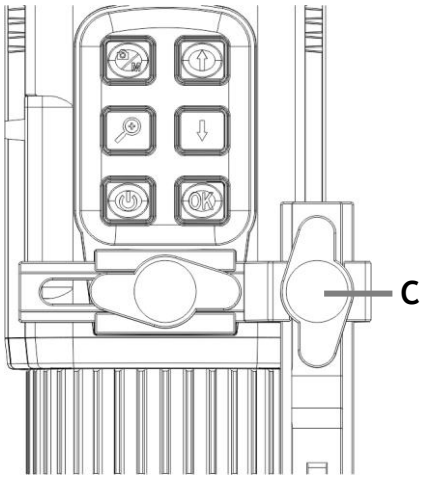

Screw wing knob C into pieces B and D

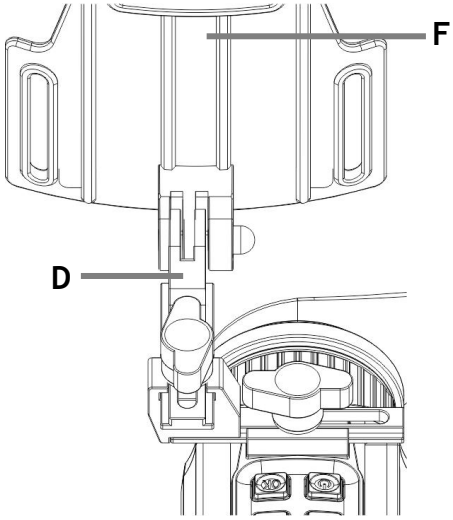

Slot pieces F and D together

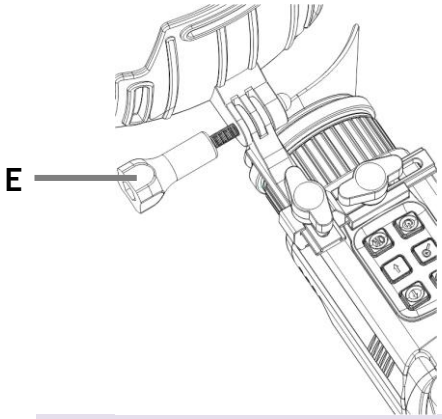

Secure using long screw E

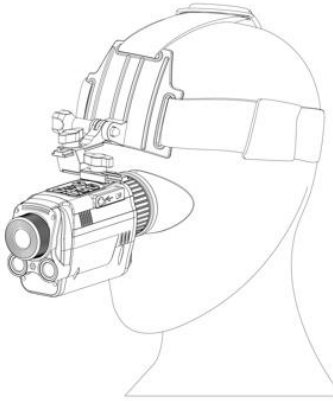

Adjust the straps for comfort

14. Tactical helmet mounting

- The Prowl 2 is supplied with a dovetail helmet adaptor (right), compatible with helmet mount systems like the Nightfox N247 and Wilcox G24.
- To use the Dovetail adaptor, follow the instructions in section 13, but use the Dovetail mount (right) instead of the GoPro mounting piece D.



15. Installing detachable lenses for increased FOV

- There is a thread on front of the Prowl 2's camera sensor for attaching the wide angle or fisheye detachable lens. Turn clockwise to tighten, until the detachable lens is secure.
- Long press to toggle between Maximum Width and Maximum Height.
- The Field of View (FOV) will change depending on which lens is in use, and which 'Picture Width' setting is active (default is 'Maximum height'):

Lens	Maximum height	Maximum width
No lens attachment	35°	55°
Wide angle lens	45°	70°
Fisheye lens	73°	105°

- Note: 'Maximum height' setting means that the image fills height of the display (and crops the sides off the image); 'Maximum width' means that the image fills the width of the display (and not the height).

16. Replacing the battery

- The Prowl 2 uses a rechargeable 18650 lithium-ion battery. Always store the battery inside the monocular. Do not store loose.
- A 3500mAh battery is preinstalled.
- It is recommended that the Prowl 2 is charged at least once every three months, even when the monocular is not in use. This helps to activate the battery and extend the battery life. If the battery does not function any more, a new 18650 battery will need to be purchased.
- Only replace the battery with legitimate, branded batteries, which adhere to these specifications:

› The battery must have a cap, or “button top”
› The battery must be 69.5-71.5mm tall, and 18-19mm wide

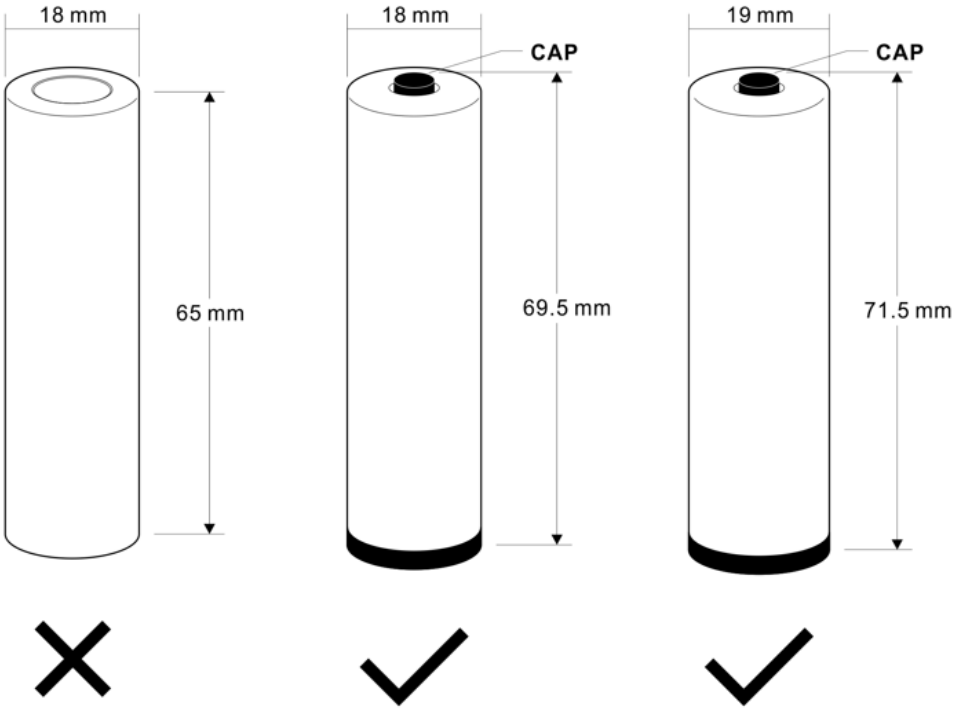

1.The battery must have a cap.
2.The battery must be 18-19mm wide, and 69.5-71.5mm tall.

- Turn the battery compartment cap to open the compartment. Replace the old battery with the new 18650 battery. Twist the knob back to the battery compartment tightly.
- Adhere to the following safety notices:
  - **DO NOT IMMERSE THE BATTERY IN ANY LIQUID.**
  - **DO NOT USE UNAUTHORIZED CHARGERS.**
  - **DO NOT FORCE A REVERSE CHARGE OR A REVERSE CONNECTION.**
  - **DO NOT ADAPT THE BATTERY TO UNSPECIFIED APPLICATIONS.**
  - **KEEP THE BATTERY AWAY FROM HEAT AND FIRE.**
  - **DO NOT MAKE A SHORT-CIRCUIT.**
  - **AVOID UNNECESSARY IMPACT TO THE BATTERY.**
  - **DO NOT PENETRATE WITH A NAIL OR STRIKE WITH A HAMMER.**
  - **DO NOT USE OR PLACE THE BATTERY NEAR FIRE, A HEATER OR A HIGH TEMPERATURE.**
  - **DO NOT DIRECTLY SOLDER THE BATTERY.**
  - **DO NOT DISASSEMBLE THE BATTERY.**

17. Troubleshooting

Issue	Possible cause	Action
Prowl 2 does not turn on	Rechargeable battery has expired	If the Lithium-ion battery is not holding its charge, it will need to be replaced (see section 16)
Screen displays, 'No SD card' even when an SD has been inserted	The inserted memory card is not formatted correctly for the Prowl 2 or has corrupted	Enter Settings mode and format the memory card (see section 12)
Unit powers on briefly or not at all	Insufficient battery power	Plug the unit in and leave to charge, **even if nothing shows on the screen.** After an hour has passed, try turning on again
Image quality on LCD screen is poor	Dioptre and/or focus dial have not been adjusted	Adjust the eye relief dioptre and focus wheel at every use to ensure optimum image quality
	IR is not set to off for daytime use	IR is not needed in daylight, and should be turned off (see section 9)
	IR is not on for night time use	In dark conditions, ensure an IR level from 1 to 5 is selected. Use ↑ to increase. 'Lunarsight' (IR0) can be used if there is some ambient light or an external source of IR. If 'Disable IR LEDs' has been selected, ↑ will not increase above IR0. Reset by navigating to Settings mode → IR settings

Issue	Possible cause	Action
Unit has frozen and does not respond when any buttons are pressed	The firmware has experienced a bug, or the battery is insufficiently charged	Plug the unit in and leave to charge (as above). Press the reset button, located above the USB-C port (see section 3, item ⑩)

Any other issues?

E-mail us at **help@nightfoxstore.com**

Go to www.nightfoxstore.com/prowl2 for our help videos

18. Specifications

Fixed optical magnification	1x
Adjustable digital magnification	3x
IR wavelength	940nm, 850nm
Digital sensor resolution	IMX662, 2MP
Infrared LED power output	2W per LED
Sensor	1920 x 1080p
Power supply	Rechargeable 18650 lithium-ion battery (3500mAh included)
Battery Life	8 hours for day use 4 hours for night use (IR4)
Recharge via USB	Yes
Recording capability	Yes
Memory card	Micro SD: 32GB included 4GB min, 256GB max
Recording resolution	1080 FHD
Recording format	AVI
Unit dimensions	164 x 57 x 86 mm 6.45 x 2.25 x 3.4 in
Unit weight	310g / 11oz including battery
Viewfinder technology	TFT
Screen resolution	480 x 360 RGB port
Screen size	2” TFT
Aperture	F1.6
Viewing angle	‘Maximum width’ picture mode: • No lens attachment - 55˚ • Wide angle lens - 70˚ • Fisheye lens - 105˚

Having trouble?

E-mail us at **help@nightfoxstore.com**

Go to www.nightfoxstore.com/prowl2 for our help videos

Deutsch

Inhaltsverzeichnis

1. **Inhalt der Verpackung** **19**
2. **Übersicht über das Bedienfeld** **20**
3. **Überblick über Funktionen und Bedienelemente** **21**
4. **Aufladen des Prowl 2** **22**
5. **Einlegen einer Micro-SD-Karte** **23**
6. **Einschalten des Prowl 2s** **23**
7. **Informationen anzeigen** **24**
8. **Übersicht Modi** **25**
9. **Videomodus** **25**
10. **Wichtige Tipps zur Verwendung der Infrarot-LEDs** **26**
11. **Wiedergabemodus** **27**
12. **Einstellungsmodus** **27**
13. **Kopfhalterung** **29**
14. **Taktische Helmhalterung** **31**
15. **Anbringen von abnehmbaren Objektiven** **31**
16. **Auswechseln des Akkus** **32**
17. **Fehlersuche** **33**
18. **Spezifikationen** **35**

Benötigen Sie in einem Abschnitt Hilfe?
Lesen Sie die **Anleitung zur Fehlerbehebung** auf Seite 33
Schicken Sie uns eine E-Mail an **help@nightfoxstore.com**
Besuchen Sie **www.nightfoxstore.com/prowl2** für unsere Hilfevideos

1. Inhalt der Verpackung

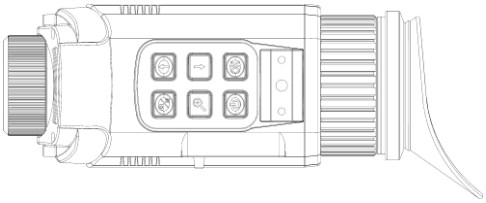

Nightfox Prowl 2



Handschlaufe

Aufsteckobjektive

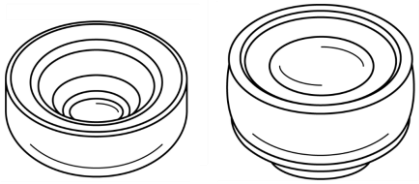

Weitwinkel **Fisheye**

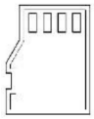

Vorinstallierte 32-GB-Speicherkarte

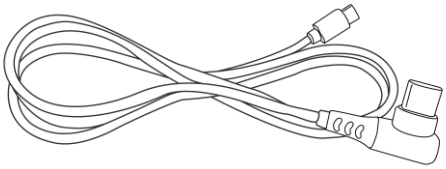

USB-C Kable

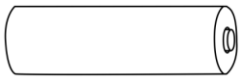

Vorinstallierter 3500-mAh-Lithium-Ionen-Akku (18650)

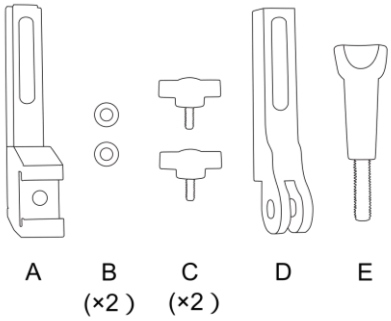

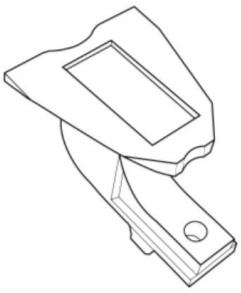

Schwalbenschwanz-Adapter

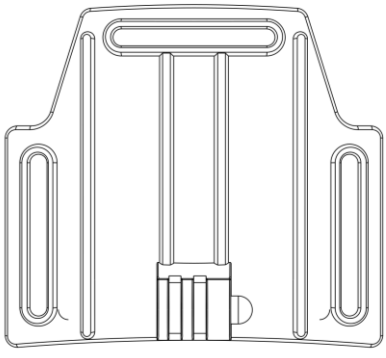

Zubehör für Kopfhalterung



Objektivschutz

2. Übersicht über das Bedienfeld

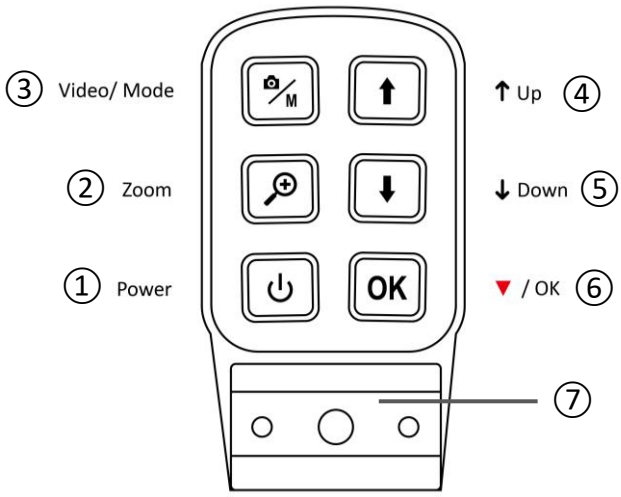

①	⏻	**Power** ***Ein / Aus***	• Lang drücken, um den Prowl 2 ein- oder auszuschalten • Kurz drücken, um die Nachtfiltereinstellung zu ändern • Kurz drücken, um ihn während des Ladevorgangs einzuschalten
②	🔍+	**Zoom**	• Digitalzoom auf bis zu 3-fach erhöhen. Gedrückt halten, um zur 1-fachen Vergrößerung zurückzukehren • **Videomodus**: Lang drücken, um die „Picture width“ (Bildbreiteneinstellung) zwischen „Maximum height“ (Maximale Höhe) und „Maximum width“ (Maximale Breite) umzuschalten. Siehe Abschnitt 12
③	📷/M	**Video / Mode** ***Video / Modus***	• Lang drücken, um zwischen den drei Modi zu wechseln: **Video › Wiedergabe › Einstellungen** • **Videomodus**: Aufnahme starten /stoppen
④	↑	**Up** ***Infrarot (IR) erhöhen / Aufwärts***	• **Videomodus**: IR-Pegel auf IR5 erhöhen • **Wiedergabemodus**: Vorherige Datei auswählen • **Einstellungsmodus**: Im Menü nach oben scrollen
⑤	↓	**Down** ***IR verringern / Abwärts***	• **Videomodus**: IR-Pegel verringern. Lang drücken, um IR auf IR0 zu stellen • **Wiedergabemodus**: Nächste Datei zur Anzeige auswählen • **Einstellungsmodus**: Im Menü nach unten scrollen

⑥	**OK**	***Aufnehmen / Auswählen***	• **Videomodus:** Im Menü Schnelleinstellungen (▼) zwischen drei Optionen wechseln: › **IR:** OFF(AUS), Auto, 0*, 1, 2, 3, 4, 5 * Standard › **Sensitivity (Empfindlichkeit):** 1, 2, 3, 4*, 5 › **Backlight (Hintergrundbeleuchtung):** 1, 2, 3*, 4, 5 • **Videomodus:** Lang drücken für „Tastenbelegung“ • **Wiedergabemodus:** Untermenü mit Optionen zum Abspielen, Löschen, Alle löschen oder Beenden öffnen • **Einstellungsmodus:** Auswahl bestätigen
⑦	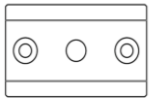	***Halterung für Montagezubehör***	• Montageanleitung siehe Abschnitt 13

3. Überblick über Funktionen und Bedienelemente

⑧ Sucher

⑨ USB-C-Anschluss

⑩ Reset

⑪ LED-Anzeige

⑫ Micro-SD-Kartesteckplatz

⑬ Dioptrie (Anpassung des Augenabstands)

⑭ Augenmuschel

⑮ Batteriefachdeckel

⑯ Objektiv-Fokusrad

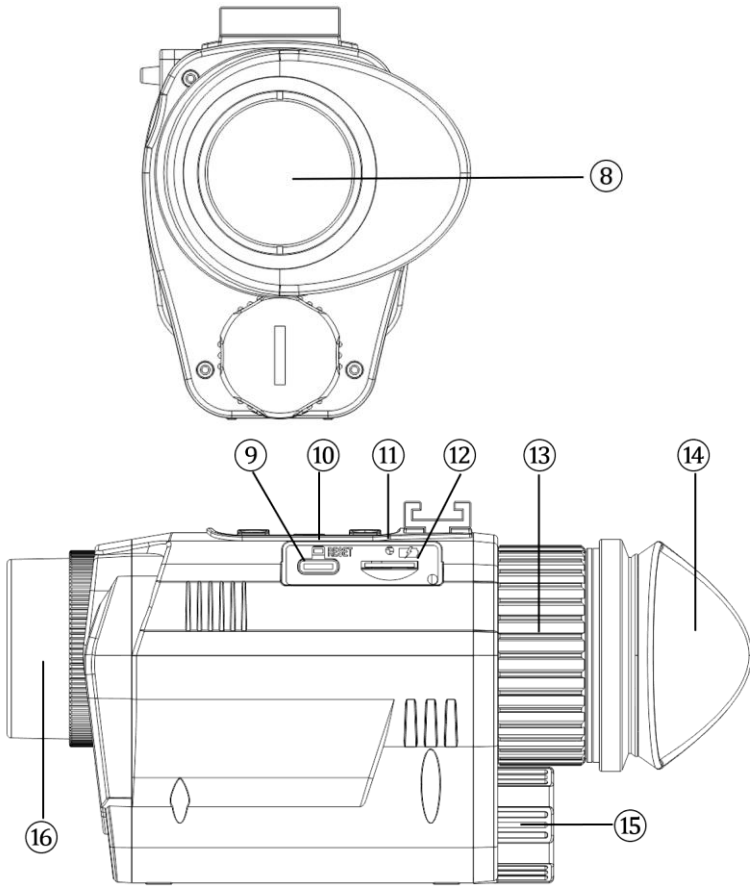

⑰ Stativgewinde ⑱ Handschlaufenöse	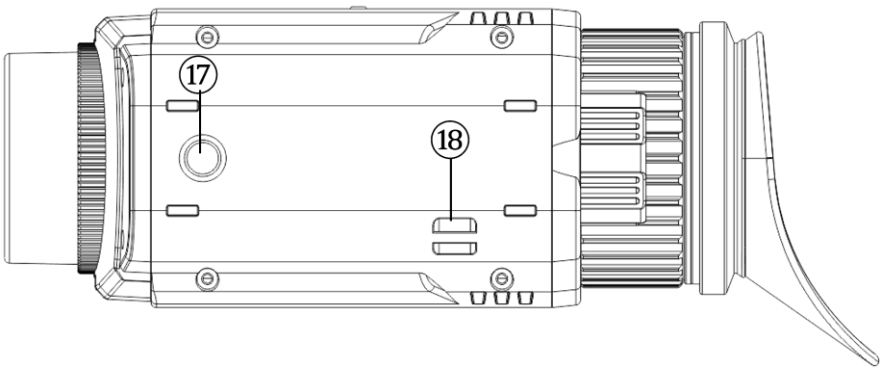
⑲ Mikrofon ⑳ Objektiv ㉑ IR-LED 850 nm ㉒ IR-LED 940 nm	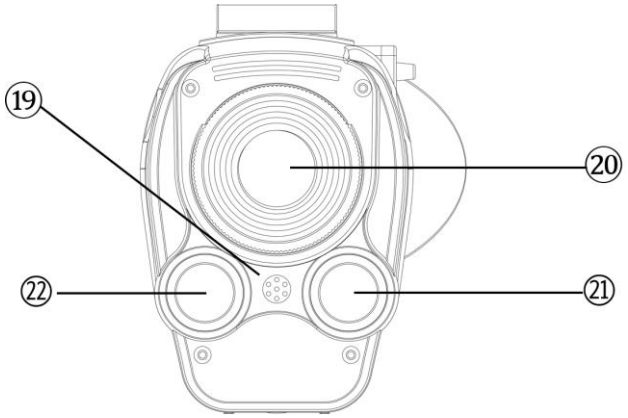

4. Aufladen des Prowl 2

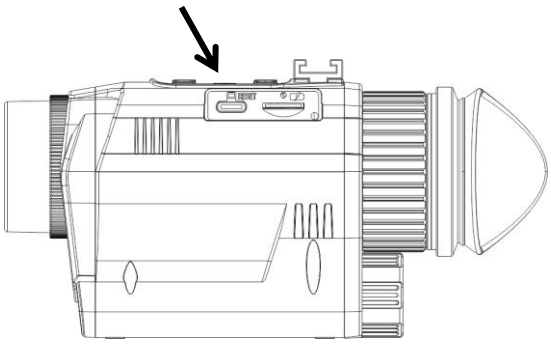

- Der Prowl 2 wird wie Telefon oder Tablet per USB-C aufgeladen.
- Zum Laden des Akkus stecken Sie das mitgelieferte USB-C-Kabel in einen USB-Anschluss. Dies kann der USB-Anschluss eines Computers, einer Powerbank oder eines Telefonladegeräts sein.
- Stecken Sie das mitgelieferte USB-C-Kabel in den Ladeanschluss. Auf dem Display wird die Ladegrafik angezeigt und das Gerät wechselt in den Standby-Modus: Drücken Sie kurz ⏻, um es aus dem Standby-Modus einzuschalten. Die Ladezeit beträgt ca. vier Stunden.
- Es wird empfohlen, den Prowl 2 mindestens einmal alle drei Monate aufzuladen. Dies hilft, den Akku regelmäßig zu aktivieren und die Lebensdauer zu verlängern.

5. Einlegen einer Micro-SD-Karte

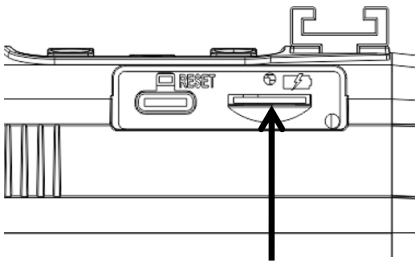

- Auf dem Prowl 2 ist eine 32 GB Speicherkarte vorinstalliert. Zum Entfernen, öffnen Sie die USB-Abdeckung und drücken Sie die Speicherkarte hinein. Wenn die Karte teilweise ausgeworfen wurde, kann sie herausgezogen werden.
- Um die Speicherkarte wieder einzusetzen, achten Sie darauf, dass die goldenen Stifte nach oben zeigen. Drücken Sie die Karte in den Steckplatz, um sie zu verriegeln.

6. Einschalten des Prowl 2s

- Drücken Sie lange auf ⏻. Das Gerät schaltet sich ein und wechselt in den Videomodus (siehe Abschnitt 9).
- Zum Einschalten während des Ladevorgangs kurz drücken ⏻.
- Betrachten Sie den LCD-Bildschirm durch den Sucher und passen Sie den Augenabstand mit der Dioptrie an.
- Fokussieren Sie das Bild auf dem Sensor, indem Sie das Fokusrad des Objektivs drehen.

7. Informationen anzeigen

- Videomodus:



- Wiedergabemodus:



- Hinweis: Die Anzeigesymbole werden standardmäßig ausgeblendet. Die Option „Autohide icons“ (Symbole automatisch ausblenden) kann im Einstellungsmenü deaktiviert werden (siehe Abschnitt 12).

8. Übersicht Modi

- Der Prowl 2 hat drei Modi. Drücken Sie  lange, um von einem Modus zum nächsten zu wechseln. Die Modi sind:
  - **Videomodus**, für die Aufnahme von Videos. Dies ist der Standardmodus, wenn das Gerät eingeschaltet wird. Siehe Abschnitt 9
  - **Wiedergabemodus**, zum Betrachten und Löschen von auf der Speicherkarte gespeicherten Videos. Siehe Abschnitt 11
  - **Einstellungsmodus**, um die Einstellungen zu konfigurieren. Siehe Abschnitt 12

9. Videomodus

- Der Videomodus ist der Standardmodus, beim Einschalten.
- Passen Sie den Kamerafokus an, indem Sie das Fokusrad des Objektivs an der Vorderseite des Geräts drehen. Passen Sie den Displayfokus mithilfe des Dioptrienwerts an (siehe Abschnitt 3).
- Oben rechts auf dem LCD-Bildschirm wird angezeigt, wie viel Platz für die Aufnahme von Videos auf der Speicherkarte noch zur Verfügung steht, in HH:MM:SS.
- Drücken Sie OK, um zwischen den drei Optionen im Menü „Schnelleinstellungen“ zu wechseln. Das rote Dreieck (▼) zeigt die gewählte Einstellung an. Verwenden Sie ↑ und ↓ zum Anpassen.
  - IR: Die Stärke der Infrarotstrahlen.
  - Empfindlichkeit: Ähnlich der ISO-Belichtung, angepasst an eine 5-stufige Skala.
  - Hintergrundbeleuchtung: Die Helligkeit des LCD-Displays.
- IR ist beim Einschalten des Geräts standardmäßig auf IR0 eingestellt. Keine der IR-LEDs leuchtet. Dies ist sinnvoll bei Umgebungslicht oder bei Verwendung einer externen IR-Quelle, wie z. B. einer Nightfox XB5 Taschenlampe.
- Wenn IR auf „Auto“ eingestellt ist, werden die IR-LEDs automatisch je nach Umgebungshelligkeit heller oder dunkler.
- Für die Verwendung bei Tageslicht stellen Sie IR auf „Off“. Drücken Sie ↓, bis im Menü „Schnelleinstellungen" „IR:OFF" angezeigt wird.
- Für die Verwendung bei Nacht erhöhen Sie IR durch Drücken von

↑ zunächst auf „Auto“ und dann von IR:0 auf IR:5.

- Verringern Sie den IR-LED-Pegel durch Drücken von ↓. Halten Sie ↓ gedrückt, um IR auf die Standardeinstellung „IR:0“ zurückzusetzen.
- Drücken Sie , um die Aufnahme zu starten/stoppen. Wenn dies gestoppt wird, wird diese automatisch gespeichert.
- Drücken Sie , um digital bis zu einer 3-fach zu vergrößern.
- Die Standardeinstellung verwendet 940nm IR LED für IR 1 bis 3 und 850nm IR LED für IR 4 bis 5. Bei einer 940-nm-IR-LED ist das rote Leuchten der LED weniger deutlich, die Helligkeit kann jedoch geringer sein als bei 850 nm. Um diese Einstellung zu ändern, drücken Sie zweimal lang auf , um in den Einstellungsmodus zu gelangen, und wählen Sie „IR settings“.

10. Wichtige Tipps zur Verwendung der Infrarot-LEDs

- Der Prowl 2 hat zwei IR-LEDs: Diese haben eine Wellenlänge von 940 nm für die Tarnung und von 850 nm für die Reichweite.
- Alle IR-LEDs erzeugen ein rotes Glühen, das sichtbar ist. Eine 940nm-LED erzeugt ein schwächeres Leuchten als eine 850nm-LED, aber 850nm bietet einen größeren Sichtbereich als 940nm.
- Die Standardeinstellung des Prowl 2 nutzt 940nm für die IR-Stufen 1-3 und 850nm für die IR-Stufen 4-5. Sie können im Einstellungsmodus andere Optionen wählen (siehe Abschnitt 12).
- **Wichtig: Andere Nachtsichtgeräte können das vom Prowl 2 ausgestrahlte IR-Licht erkennen.**
- Im Dunkeln mit etwas Umgebungslicht verwenden Sie "Lunarsight" (IR:0), um überhaupt keine IR-LED zu verwenden.
- Eine geringere Nutzung der IR-LEDs schont die Batterie.

11. Wiedergabemodus

- Halten Sie M gedrückt, bis  oben links auf dem Bildschirm angezeigt wird.
- Auf dem LCD-Bildschirm wird die zuletzt gespeicherte Datei angezeigt. Drücken Sie ↑, um zur vorherigen Datei zu gelangen, und ↓, um zur nächsten Datei zu gelangen.
- Drücken Sie OK, um das Wiedergabemenü zu öffnen, und navigieren Sie mit ↑ und ↓. Wählen Sie mit OK aus den Menüoptionen:
  - ‚Play': das ausgewählte Video abspielen
  - ‚Delete': das ausgewählte Video löschen
  - ‚Delete all': alle Videos löschen
  - ‚Exit': das Menü verlassen
- Wenn Sie eine der Löschoptionen auswählen, wird ein Bestätigungsbildschirm angezeigt, bevor der Löschvorgang abgeschlossen ist.

12. Einstellungsmodus

- Um in den Einstellungsmodus zu gelangen, drücken Sie M lange, bis das Einstellungsmenü angezeigt wird.
- Verwenden Sie ↑ und ↓ , um im Menü zu navigieren. Drücken Sie OK, um eine Menüoption auszuwählen.
- Wenn im Menü Ihres Geräts Einstellungen fehlen, ist möglicherweise ein Firmware-Update erforderlich. Weitere Informationen finden Sie unter www.nightfoxstore.com/prowl2/help.

Einstellung	Optionen *Standard	Beschreibung
Nachtfilter ***(Night filter)***	Schwarzweiß Grün Invertiertes Grün Weißphosphor *	Wählen Sie zwischen vier Nachtfiltern

Einstellung	Optionen *Standard	Beschreibung
IR-Einstellungen ***(IR settings)***	940nm+850nm * Nur 940 nm Nur 850 nm IR-LEDs deaktivieren	Wählen Sie 850 nm für die Reichweite und 940 nm für Tarnung
Symbole ausblenden ***(Autohide icons)***	Aus Ein *	Anzeigesymbole so einstellen, dass sie nach 5 Sekunden automatisch verschwinden
Neigungsschalter-Einstellung ***(Tilt switch setting)***	Aus Ein *	Bildschirm wird ausgeschaltet, wenn das Gerät nach oben geneigt wird
Bildbreite ***(Picture width)***	Maximale Breite Maximale Höhe *	Wählen Sie, ob das Bild die gesamte Breite des Displays (und nicht die Höhe) ausfüllt oder die gesamte Höhe des Displays (und die Seiten des Bildes abschneidet)
SD formatieren ***(Format SD)***	Ja Nein *	Löschen Sie alle Dateien, die sich derzeit auf der Micro-SD-Karte befinden. *WARNUNG: Sichern Sie Ihre Dateien auf einem externen Speichergerät, bevor Sie die SD-Karte formatieren.*
Energiesparen ***(Power save)***	Aus 15 Min. 30 Min. 60 Min. *	Stellen Sie ein, dass Ihr Gerät sich nach gewisser Zeit der Untätigkeit selbst abschaltet
Datum ***(Date)*** ***und*** **Uhrzeit** ***(Time)***	JJJJ/MM/TT Std:Min:Sek	Drücken Sie OK, um mit dem Ändern der ausgewählten Zahl zu beginnen. Verwenden Sie ↑ und ↓ , um die Werte anzupassen. Drücken Sie OK, zum Festlegen und ↓ , um zum nächsten Feld zu gelangen. Sobald das Datum korrekt ist, drücken Sie zum Speichern , um zum Einstellungsmenü zurückzukehren.

Einstellung	Optionen *Standard	Beschreibung
Flimmern ***(Flicker)***	60 Hz 50 Hz	Bestimmt die Bildwiederholfrequenz des LCD-Bildschirms. Das Gerät wird mit der richtigen Einstellung für sein geografisches Gebiet ausgeliefert.
Datum/*Zeitstempel* ***(Date/time tag)***	Aus * Ein	Wählen Sie, ob die aufgenommenen Videos einen Datums- und Zeitstempel enthalten sollen.
Video-Bildrate ***(Video frame rate)***	60FPS * 30FPS	Wählen Sie die Bildrate der erzeugten AVI-Videoaufnahmen. Eine höhere Bildrate kann die Videoqualität verbessern, erhöht aber auch die Videogröße.
Werkseinstellungen ***(Factory reset)***	Ja Nein *	Setzt alle Einstellungen auf die Werkseinstellungen zurück.
Version ***(Version)***	Versionsnr. Firmware-Update	Zeigt die aktuelle Firmware-Version an. Verwenden Sie die Option "Firmware Update", um Ihr Gerät mit der Firmware von unserer Website zu aktualisieren: www.nightfoxstore.com.

13. Kopfhalterung

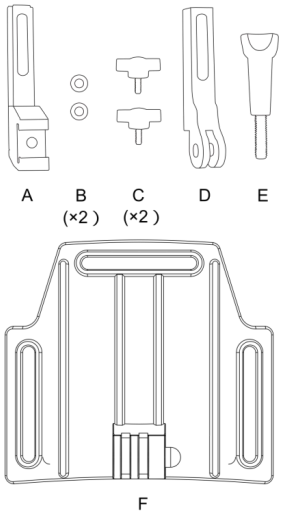

Die Kopfhalterung hat 8 Teile

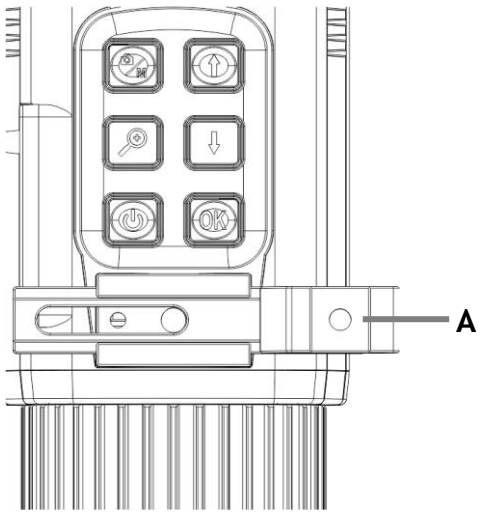

Schieben Sie Teil A in die Halterung auf der Oberseite

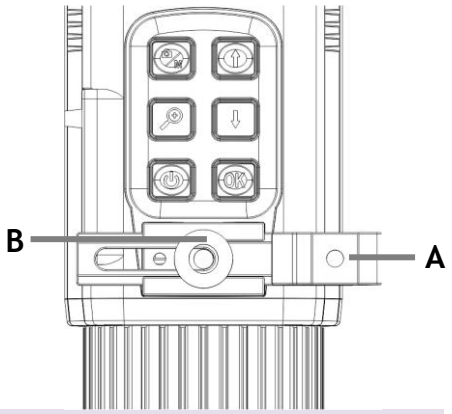

Legen Sie Teil B auf Teil A

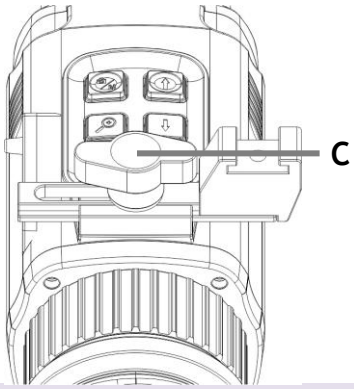

Schrauben Sie Flügel-knopf C in Teile B und A

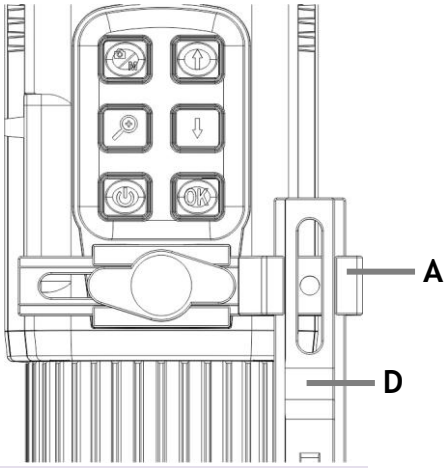

Schieben Sie Teil D in die Oberseite von Teil A

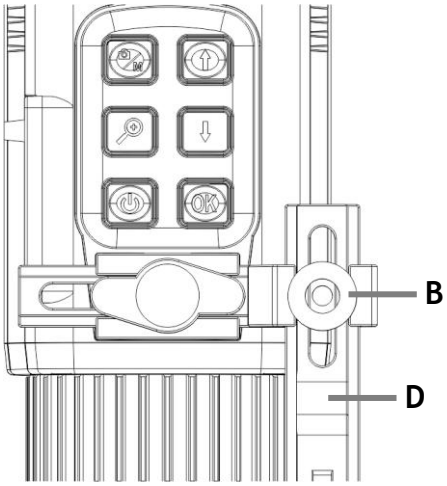

Legen Sie Teil B auf Teil D

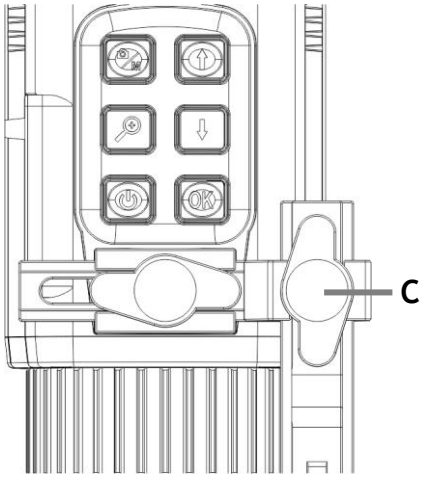

Schrauben Sie den Flügelknopf C in die Teile B und D

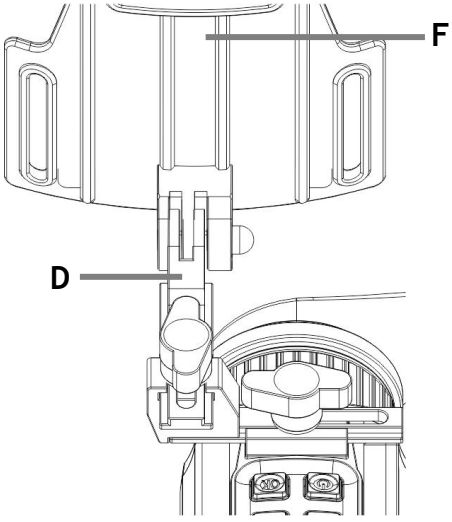

Stecken Sie die Teile F und D zusammen

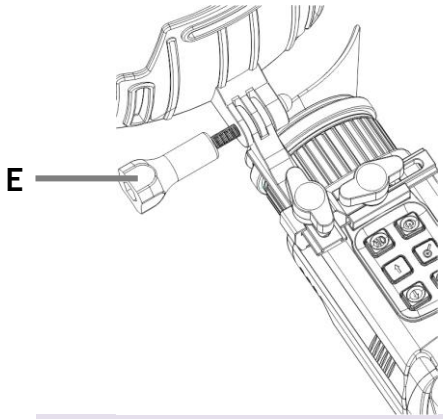

Fixieren Sie mit Schraube E

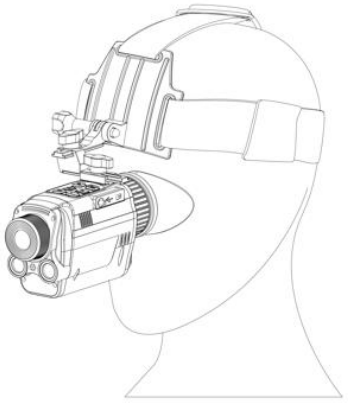

Gurte für Komfort anpassen

14. Taktische Helmhalterung

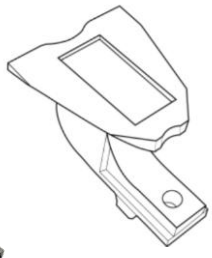



- Der Prowl 2 wird mit einem Schwalbenschwanz-Helmadapter (rechts) geliefert, der mit Helmbefestigungs-systemen wie Nightfox N247 und Wilcox G24 kompatibel ist.
- Um den Schwalbenschwanz-Adapter zu verwenden, folgen Sie den Anweisungen in Abschnitt 13, aber verwenden Sie die Schwalbenschwanz-Halterung (rechts) anstelle des GoPro-Montagepunkts D.

15. Anbringen von abnehmbaren Objektiven

- An der Vorderseite des Kamerasensors des Prowl 2 befindet sich ein Gewinde zum Anbringen des abnehmbaren Weitwinkel- oder Fischaugenobjektivs. Drehen Sie das Gewinde im Uhrzeigersinn, bis das abnehmbare Objektiv fest sitzt.
- Halten Sie gedrückt, um zwischen maximaler Breite und maximaler Höhe zu wechseln.
- Das Sichtfeld (FOV) ändert sich je nach verwendetem Objektiv und aktiver Einstellung der Bildbreite (Standardeinstellung ist „Maximale Höhe“):

Objektiv	Maximale Höhe	Maximale Breite
Kein abnehmbares Objektiv	35°	55°
Weitwinkelobjektiv	45°	70°
Fischaugenobjektiv	73°	105°

- Hinweis: Bei der Einstellung „Maximale Höhe“ füllt das Bild die gesamte Höhe des Displays aus (und schneidet die Seiten ab). Bei der Einstellung „Maximale Breite“ füllt das Bild die gesamte Breite des Displays aus (nicht die Höhe).

16. Auswechseln des Akkus

- Der Prowl 2 verwendet einen wiederaufladbaren 18650 Lithium-Ionen-Akku. Dieser sollte immer im Gerät und nie lose aufbewahrt werden.
- Der 3500mAh Akku ist vorinstalliert.
- Der Prowl 2 sollte mind. einmal alle drei Monate aufgeladen werden, auch wenn er nicht genutzt wird. Dies hilft, die Lebensdauer des Akkus zu verlängern. Wenn der Akku nicht mehr funktioniert, müssen Sie einen neuen Akku kaufen.
- Ersetzen Sie die Batterie nur durch legale Markenbatterien, die diesen Spezifikationen entsprechen:
  - Die Batterie muss eine Kappe oder ein "Button Top" haben;
  - Die Batterie muss 69.5-71.5 mm lang und 18-19 mm breit sein.

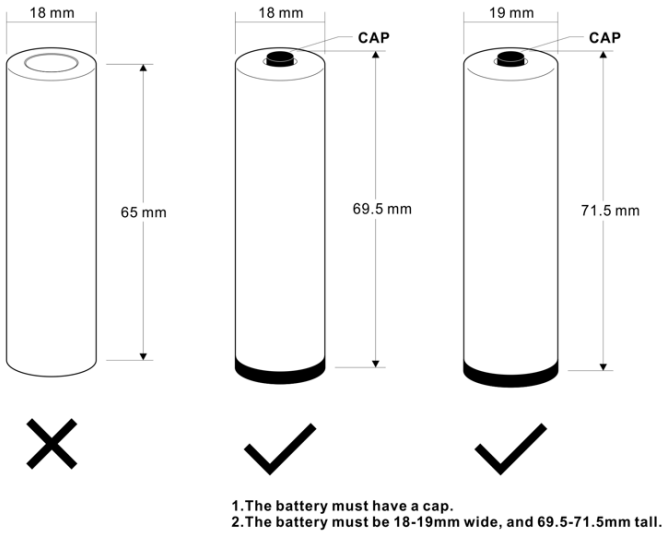

- Drehen Sie den Deckel des Batteriefachs, um das Fach zu öffnen. Ersetzen Sie die alte Batterie durch die neue 18650-Batterie. Drehen Sie den Knopf wieder fest in das Batteriefach.

- Beachten Sie die folgenden Sicherheitshinweise:
  - **TAUCHEN SIE DEN AKKU NICHT IN FLÜSSIGKEITEN EIN.**
  - **VERWENDEN SIE KEINE NICHT ZUGELASSENEN LADEGERÄTE.**
  - **ERZWINGEN SIE KEINE UMGEKEHRTE LADUNG ODER EINEN UMGEKEHRTEN ANSCHLUSS.**
  - **VERÄNDERN SIE DEN AKKU NICHT.**
  - **HALTEN SIE DIE BATTERIE VON HITZE UND FEUER FERN.**
  - **STELLEN SIE KEINEN KURZSCHLUSS HER.**
  - **VERMEIDEN SIE UNNÖTIGE STÖßE AUF DEN AKKU.**
  - **STECHEN SIE NICHT MIT EINEM NAGEL EIN UND SCHLAGEN SIE NICHT MIT EINEM HAMMER DARAUF.**
  - **VERWENDEN SIE DEN AKKU NICHT IN DER NÄHE VON FEUER, HEIZKÖRPERN ODER HOHEN TEMPERATUREN.**
  - **LÖTEN SIE DIE BATTERIE NICHT DIREKT.**
  - **NEHMEN SIE DEN AKKU NICHT AUSEINANDER.**

17. Fehlersuche

Problem	Mögliche Ursache	Vorgehensweise
Die Bildqualität auf dem LCD-Bildschirm ist schlecht	Dioptrien und/oder Fokusrad wurden nicht angepasst	Passen Sie den Augenabstand und die Fokussierscheibe bei jedem Gebrauch an, um eine optimale Bildqualität zu gewährleisten
	IR ist bei Tageslicht nicht ausgeschaltet	IR wird bei Tag nicht benötigt und sollte daher ausgeschaltet werden (siehe Abschnitt 9)
	IR ist bei Nacht nicht eingeschaltet	Stellen Sie bei Dunkelheit sicher, dass eine IR-Stufe von 1 bis 5 ausgewählt ist. Verwenden Sie ↑ zum Erhöhen. "Lunarsight" (IR0) kann verwendet werden, wenn es Umgebungslicht oder eine externe IR-Quelle gibt. Wenn Sie 'Disable IR LEDs' gewählt haben, wird ↑ nicht über IR0 hinausgehen. Setzen Sie die Einstellungen zurück, indem Sie zum Modus Einstellungen→ IR-Einstellungen navigieren

Problem	Mögliche Ursache	Vorgehensweise
Prowl 2 lässt sich nicht einschalten	Der Akku ist verbraucht	Wenn der Akku seine Ladung nicht hält, muss er ersetzt werden (siehe Abschnitt 16)
Bildschirm zeigt "Keine SD-Karte" an, obwohl sie eingesetzt ist	Die eingelegte Karte ist nicht korrekt formatiert oder beschädigt	Rufen Sie den Einstellungsmodus auf und formatieren Sie die Speicherkarte (siehe Abschnitt 12)
Das Bild ist unscharf	Das manuelle Fokusrad wurde nicht angepasst	Um das Bild zu schärfen, drehen Sie den Diopter an der Vorderseite des Geräts
Das Gerät schaltet sich kurz oder gar nicht ein	Unzureichende Batterieleistung	Schließen Sie das Gerät an und lassen Sie es aufladen, **auch wenn auf dem Bildschirm nichts angezeigt wird.** Versuchen Sie nach einer Stunde, das Gerät erneut einzuschalten
Das Gerät ist eingefroren und reagiert nicht, wenn eine Taste gedrückt wird	In der Firmware ist ein Fehler aufgetreten, oder der Akku ist unzureichend geladen	Schließen Sie das Gerät an und lassen Sie es aufladen (wie oben beschrieben). Drücken Sie die Reset-Taste, die sich oberhalb des USB-C-Anschlusses befindet (siehe Abschnitt 3, Punkt ⑩)

Haben Sie noch andere Probleme?

Schicken Sie uns eine E-Mail an **help@nightfoxstore.com**

Besuchen Sie www.nightfoxstore.com/prowl2 für Hilfevideos

18. Spezifikationen

Fixe optische Vergrößerung	1x
Anpaßbare digitale Vergrößerung	3x
IR-Wellenlänge	940nm, 850nm
Auflösung des digitalen Sensors	IMX662, 2MP
Leistung der Infrarot-LEDs	2W pro LED
Sensor	1920*1080p
Energieversorgung	Wiederaufladbarer 18650 Lithium-Ionen-Akku (3500mAh im Lieferumfang enthalten)
Lebensdauer der Batterie	8 Stunden tagsüber 4 Stunden bei Nacht (IR4)
Aufladen über USB	Ja
Aufnahmefähigkeit	Ja
Speicherkarte	Micro SD: 32GB im Lieferumfang enthalten Min. 4GB, max. 256GB
Auflösung der Aufnahme	1080 FHD
Abmessungen der Einheit	164 x 57 x 86 mm 6,45 x 2,25 x 3,4 Zoll
Gewicht pro Einheit	310g / 10oz inkl. Batterie
Sucher Technologie	TFT
Bildschirmauflösung	480 * 360 RGB-Anschluss
Bildschirmgröße	2" TFT
Blende	F1.6
Viewing angle	Bildmodus „Maximale Breite“: • Ohne Objektiv - 55° • Weitwinkel - 70° • Fisheye - 105°

Haben Sie Probleme?

Schicken Sie uns eine E-Mail an **help@nightfoxstore.com**

Besuchen Sie www.nightfoxstore.com/prowl2 für Hilfevideos

Français

Table des matières

1. **Contenu de l'emballage 37**
2. **Vue d'ensemble du panneau de contrôle 38**
3. **Vue d'ensemble des caractéristiques et des commandes .. 39**
4. **Chargement de la lunette 40**
5. **Insertion d'une carte micro SD 41**
6. **Allumer la lunette 41**
7. **Affichage des informations 42**
8. **Vue d'ensemble des modes 43**
9. **Mode Vidéo 43**
10. **Conseils pour l'utilisation des LEDs infrarouges 44**
11. **Mode Lecture 45**
12. **Mode réglages 45**
13. **Assemblage du support pour tête 47**
14. **Montage tactique sur casque 49**
15. **Installation d'objectifs amovibles 49**
16. **Remplacement de la batterie 50**
17. **Dépannage 51**
18. **Spécifications 52**

Besoin d'aide à tout moment ?

Lisez le **guide de dépannage** à la page 51

Contactez-nous par email à l'adresse suivante :
help@nightfoxstore.com

Consultez nos vidéos d'aide sur :
www.nightfoxstore.com/prowl2

1. Contenu de l'emballage

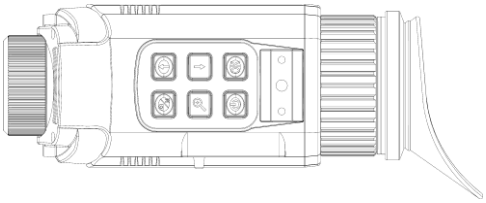

Nightfox Prowl 2



Dragonne

Lentilles amovibles

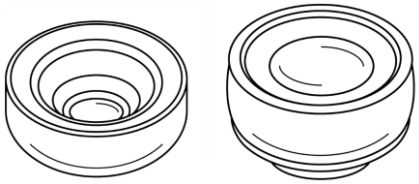

Grand angle **Fisheye**

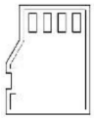

Carte mémoire 32 Go préinstallée

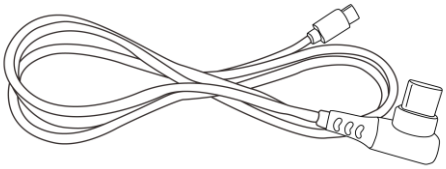

Câble USB-C

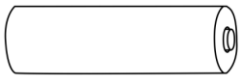

Batterie lithium-ion rechargeable 18650 3500 mAh préinstallée

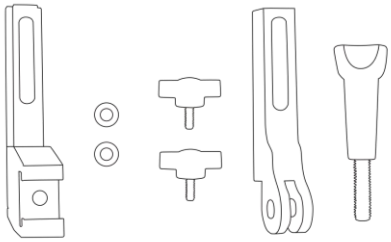

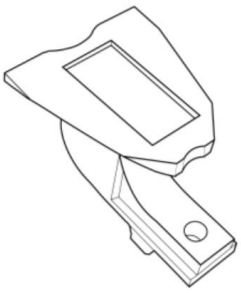

Adaptateur de montage en queue d'aronde

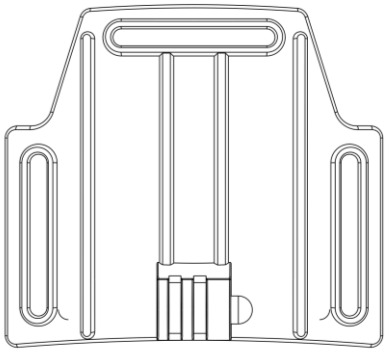

Accessoires pour serre-tête



Protection d'objectif

2. Vue d'ensemble du panneau de contrôle

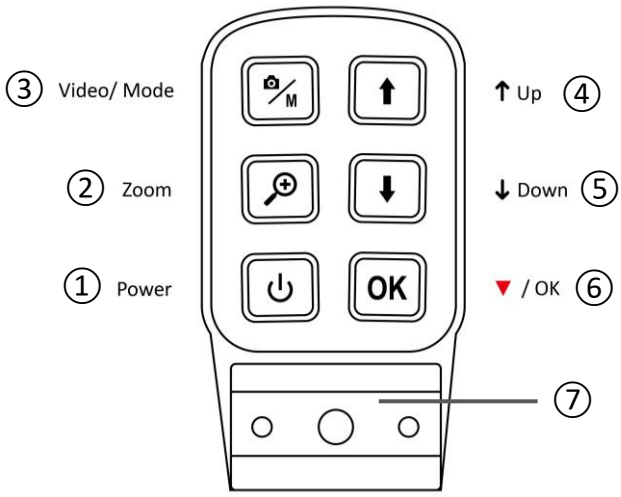

①	⏻	**Power** ***Alimentation***	• Appui long pour allumer ou éteindre le Prowl 2 • Appuyez brièvement pour modifier le réglage du filtre de nuit • Appui court pour allumer pendant la charge
②	🔍+	**Zoom**	• Augmentez le zoom numérique jusqu'à 3x. Maintenez le bouton enfoncé pour revenir au grossissement 1x • Mode **vidéo** : appuyez longuement pour basculer entre « Maximum height » (Hauteur maximale) et « Maximum width » (Largeur maximale) pour le paramètre « Picture width » (Largeur de l'image). Voir section 12
③	📷/M	**Video / Mode** ***Vidéo / Mode***	• Appui long pour basculer entre les trois modes : **Vidéo › Lecture › Paramètres** • Mode **vidéo** : démarrer/arrêter l'enregistrement
④	↑	**Up** ***Augmenter l'infrarouge (IR) / Haut***	• Mode **vidéo** : augmenter le niveau IR à IR5 • Mode **lecture** : sélectionner le fichier précédent • Mode **paramètres** : faire défiler le menu vers le haut
⑤	↓	**Down** ***Diminuer l'infrarouge / Bas***	• Mode **vidéo** : diminuer le niveau IR. Appui long pour régler l'IR sur IR0 • Mode **lecture** : sélectionner le fichier suivant à visionner • Mode **réglages** : faire défiler le menu

⑥	**OK**	***Enregistrer / sélectionner***	• Mode **vidéo** : basculer entre trois options dans le menu des réglages rapides (▼) : › **IR** : OFF, Auto, 0*, 1, 2, 3, 4, 5 * Par défaut › **Sensitivity (Sensibilité)** : 1, 2, 3, 4*, 5 › **Backlight (Rétroéclairage)** : 1, 2, 3*, 4, 5 • Mode **vidéo** : appui long pour accéder à la « carte des boutons » • Mode **lecture** : ouvrir le sous-menu avec les options : lecture, suppression, suppression totale ou quitter • Mode **réglages** : confirmer la sélection
⑦	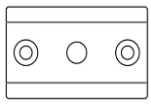	***Support pour accessoires de montage***	• Voir la section 13 pour les instructions de montage

3. Vue d'ensemble des caractéristiques et des commandes

⑧ Viseur ⑨ Port USB-C ⑩ Réinitialisation ⑪ Voyant LED ⑫ Emplacement pour carte Micro SD ⑬ Réglage due dégagement oculaire (dioptrie) ⑭ Œilleton ⑮ Capeur du compartiment à piles ⑯ Molette de mise au point de l'objectif	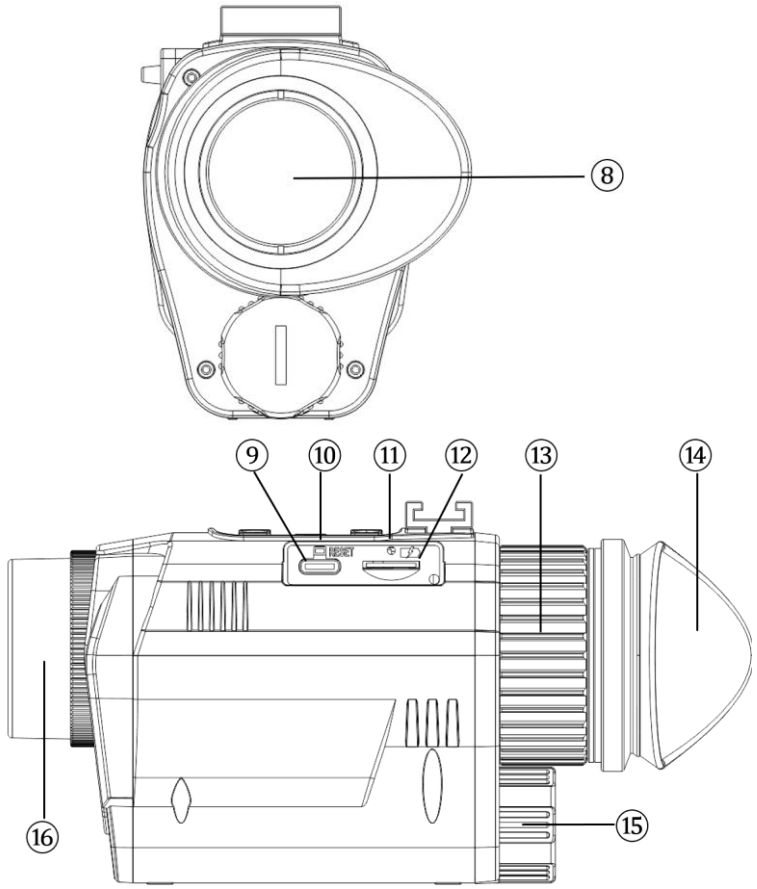

⑰ Filetage pour trépied ⑱ Anse de dragonne	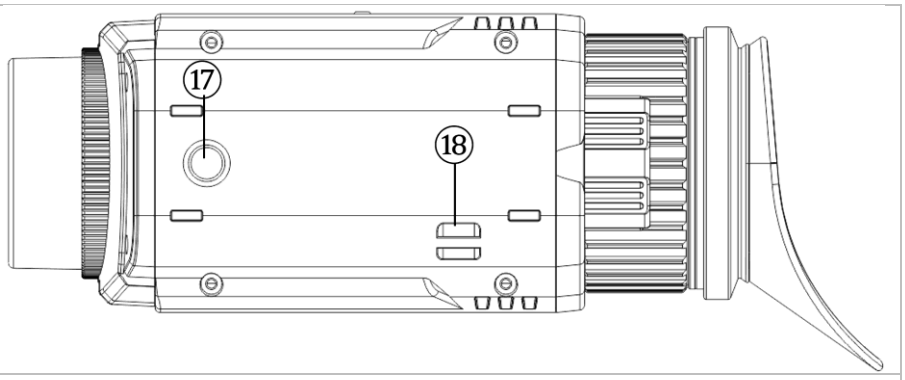
⑲ Microphone ⑳ Objectif ㉑ LED IR 850 nm ㉒ LED IR 940 nm	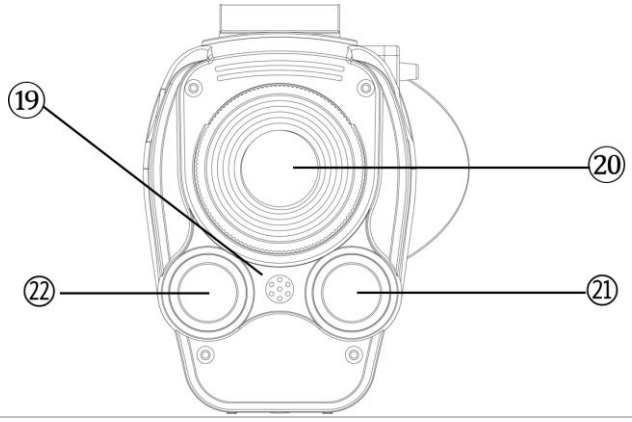

4. Chargement de la lunette

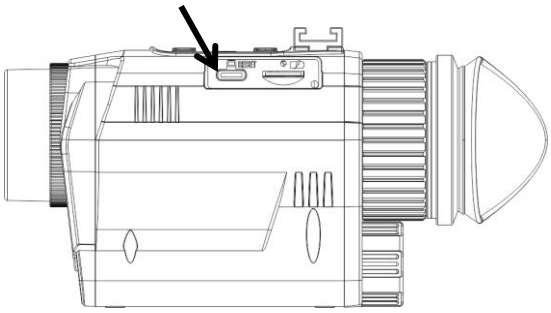

- La lunette se recharge comme un téléphone ou une tablette, à l'aide d'une interface USB-C.
- Pour charger la batterie, branchez le câble USB-C fourni sur un port USB. Il peut s'agir du port USB d'un ordinateur, d'une batterie externe ou d'un chargeur de téléphone.
- Branchez le câble USB-C fourni sur le port de charge. L'écran affiche le graphique de charge et l'appareil passe en mode veille : appuyez brièvement sur ⏻ pour le rallumer. Le temps de charge est d'environ quatre heures.
- Il est recommandé de charger la lunette au moins une fois tous les trois mois, même lorsque le monoculaire n'est pas utilisé. Ceci permet d'activer régulièrement la batterie et de prolonger sa durée de vie.

5. Insertion d’une carte micro SD

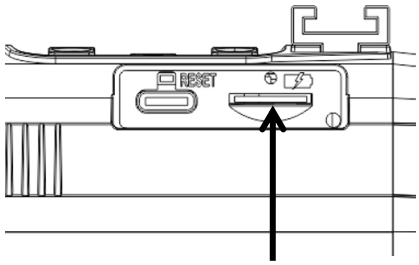

- La lunette est déjà équipée d’une carte mémoire de 32 Go. Pour retirer la carte, ouvrez le couvercle USB. Poussez la carte mémoire vers l'intérieur pour la libérer. Lorsque la carte est partiellement éjectée, elle peut être retirée.
- Pour réinsérer la carte mémoire, assurez-vous que les broches dorées sont orientées vers le haut. Poussez la carte dans la fente pour l’installer.

6. Allumer la lunette

- Appuyez longtemps sur ⏻. L'appareil s'allume et passe en mode vidéo (voir section 9).
- Pour allumer l'appareil pendant la charge, appuyez brièvement sur ⏻.
- Regardez l'écran LCD dans le viseur et utilisez la dioptrie pour régler le dégagement oculaire.
- Faites la mise au point sur le capteur en tournant la molette de mise au point de l'objectif.

7. Affichage des informations

- Mode Vidéo :

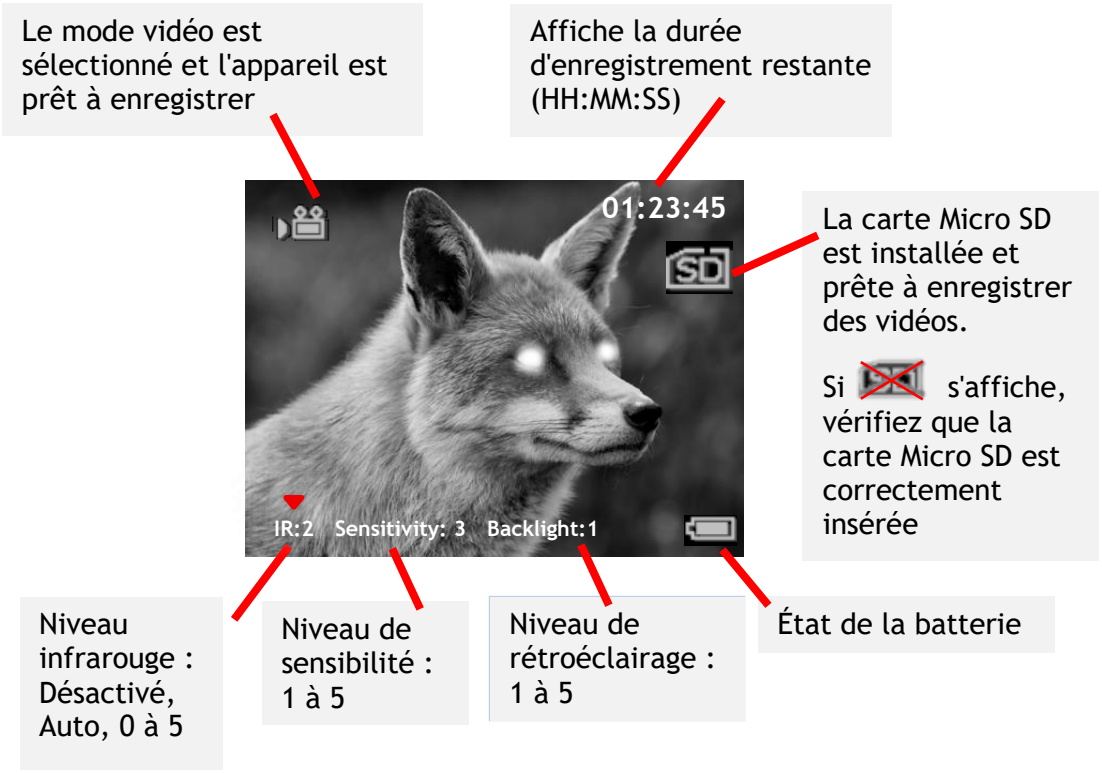

- Mode Lecture :



- Remarque : les icônes d'affichage disparaissent par défaut. L'option « Autohide icons » (Masquage automatique des icônes) peut être désactivée via le menu des paramètres (voir section 12)

8. Vue d'ensemble des modes

- La lunette a trois modes. Appuyez longuement sur M pour passer d'un mode à l'autre. Les modes sont les suivants :
    - **Mode vidéo**, pour l'enregistrement de vidéos. Il s'agit du mode par défaut lorsque l'appareil est allumé. Voir la section 9
    - **Mode lecture**, pour visionner et supprimer les vidéos stockées sur la carte mémoire. Voir la section 11
    - **Mode Paramètres**, pour configurer les paramètres. Voir la section 12

9. Mode Vidéo

- Le mode vidéo est le mode par défaut lorsque l'appareil est mis sous tension.
- Réglez la mise au point de l'appareil photo en tournant la molette de mise au point de l'objectif située à l'avant de l'appareil. Réglez la mise au point de l'écran à l'aide du dioptre (voir section 3).
- La partie supérieure droite de l'écran LCD indique l'espace restant pour l'enregistrement de la vidéo sur la carte mémoire, en HH:MM:SS.
- Appuyez sur **OK** pour basculer entre les trois options du menu « Réglages rapides ». Le triangle rouge (▼) indique le réglage sélectionné. Utilisez les touches ↑ et ↓ pour ajuster.
    - IR : intensité du ou des faisceaux infrarouges
    - Sensibilité : similaire à l'exposition ISO, adaptée à une échelle de 5 points
    - Rétroéclairage : luminosité de l'écran LCD
- L'IR est réglé sur IR:0 par défaut à la mise sous tension de l'appareil. Aucune des LED IR n'émet de lumière. Ceci est approprié en cas de lumière ambiante ou d'utilisation d'une source IR externe, comme une lampe torche Nightfox XB5.
- Lorsque l'IR est réglé sur « Auto », les LED IR augmentent et diminuent automatiquement en fonction de la luminosité ambiante.
- Pour une utilisation de jour, réglez l'IR sur « Off ». Appuyez sur ↓ jusqu'à ce que le menu « Réglages rapides » affiche « IR:OFF ».

- Pour une utilisation de nuit, augmentez l'IR en appuyant sur ↑, d'abord sur « Auto », puis de IR:0 à IR:5.
- Réduisez le niveau de la LED IR en appuyant sur ↓. Appuyez longuement sur ↓ pour rétablir le réglage par défaut « IR:0 ».
- Appuyez sur M pour démarrer/arrêter l'enregistrement. Lorsque l'enregistrement est arrêté, la vidéo est automatiquement sauvegardée sur la carte mémoire.
- Appuyez sur pour effectuer un zoom numérique jusqu'à un agrandissement de 3x.
- Le réglage par défaut utilise une LED IR de 940nm pour les IR 1 à 3, et une LED IR de 850nm pour les IR 4 à 5. Bei einer 940-nm-IR-LED ist das rote Leuchten der LED weniger deutlich, die Helligkeit kann jedoch geringer sein als bei 850 nm. Pour modifier ce paramètre, appuyez longuement sur M deux fois pour accéder au mode réglages et sélectionnez « IR settings ».

10. Conseils pour l'utilisation des LEDs infrarouges

- La lunette est équipée de deux LED infrarouges : une longueur d'onde de 940 nm pour la furtivité et une longueur d'onde de 850 nm pour la portée.
- Toutes les LED infrarouges produisent une lueur rouge, visible à l'œil nu. La LED de 940nm produit moins de lueur que la LED de 850nm, mais la LED de 850nm offre une plus grande portée que la LED de 940nm.
- Le réglage d'usine par défaut de la lunette utilise 940nm pour les niveaux IR 1-3, et 850nm pour les niveaux IR 4-5. D'autres options sont disponibles en entrant dans le mode Paramètres (voir section 12).
- **Important : d'autres dispositifs de vision nocturne peuvent détecter la lumière IR émise par la lunette.**
- Dans les environnements sombres avec une certaine lumière ambiante, utilisez le réglage "Lunarsight" (IR:0) pour n'utiliser aucune LED IR.
- La réduction de l'utilisation des LED IR permet d'économiser la batterie.

11. Mode Lecture

- Appuyez longuement sur M jusqu'à ce que CHD s'affiche en haut à gauche de l'écran.
- L'écran LCD affichera le dernier fichier enregistré. Appuyez sur ↑ pour revenir au fichier précédent et sur ↓ pour passer au fichier suivant.
- Appuyez sur OK pour accéder au menu de lecture et utilisez ▫ et ▫ pour naviguer. Utilisez OK pour sélectionner l'une des options du menu :
  - « Play » : Lire la vidéo sélectionnée
  - « Delete » : Supprimer la vidéo sélectionnée
  - « Delete all » : Supprimer toutes les vidéos
  - « Exit » : Quitter le menu
- La sélection de l'une des options de suppression entraînera un écran de confirmation avant la suppression définitive.

12. Mode réglages

- Pour accéder au mode Réglages, appuyez longuement sur M jusqu'à ce que le menu Réglages s'affiche.
- Utilisez ↑ et ↓ pour naviguer dans le menu. Appuyez sur OK pour sélectionner une option du menu.
- Si des paramètres manquent dans le menu de votre appareil, une mise à jour du micrologiciel peut être nécessaire. Pour plus d'informations, visitez www.nightfoxstore.com/prowl2/help.

Paramètre	Options *Par défaut	Description
Filtre de nuit ***(Night filter)***	Noir et blanc Vert Vert inversé Phosphore blanc *	Choisissez parmi quatre filtres nocturnes
Réglages IR ***(IR settings)***	940nm + 850nm * 940 nm uniquement 850 nm uniquement Désactiver les LED IR	Sélectionner 850 nm pour la portée et 940 nm pour la discrétion

Paramètre	Options *Par défaut	Description
Icônes Autocache ***(Autohide icons)***	Désactivé Activé *	Configurer la disparition automatique des icônes d'affichage après 5 secondes
Réglage de l'inclinaison ***(Tilt switch setting)***	Désactivé Activé *	Configurer l'extinction de l'écran lorsque l'appareil est incliné vers le haut
Largeur de l'image ***(Picture width)***	Largeur maximale Hauteur maximale *	Sélectionner si l'image remplit la largeur de l'écran (et non sa hauteur) ou remplit la hauteur de l'écran (et rogne les côtés de l'image)
Format SD ***(Format SD)***	Oui Non *	Supprimer tous les fichiers présents sur la carte micro SD *AVERTISSEMENT : Sauvegardez les fichiers sur un périphérique de stockage externe avant de formater la carte SD*
Économie d'énergie ***(Power save)***	Désactivé 15 min 30 min 60 min *	Configure l'appareil pour qu'il s'éteigne après une période de non-utilisation
Date ***(Date)*** ***et*** **Heure** ***(Time)***	AAAA/MM/JJ h:min:sec	Appuyez sur OK pour commencer à modifier le nombre sélectionné. Appuyez sur ↑ et ↓ pour ajuster les valeurs. Appuyez sur OK pour définir le nombre et sur IR↓ pour passer au champ suivant. Lorsque la date est correcte, appuyez à M pour la sauvegarder et revenir au menu des réglages
Flicker ***(Flicker)***	60Hz 50Hz	Détermine le taux de rafraîchissement de l'écran LCD. L'appareil est livré avec le réglage correct pour sa zone géographique
Balise Date/heure ***(Date/time tag)***	Désactivé * Activé	Choisissez d'inclure ou non un horodatage dans les vidéos et photos enregistrées

Paramètre	Options *Par défaut	Description
Fréquence d'images du fichier vidéo ***(Frame rate)***	60 IPS * 30 IFS	Choisissez la fréquence d'images des enregistrements vidéo AVI produits. Une fréquence d'images plus élevée peut améliorer la qualité de la vidéo mais augmentera sa taille
Réinitialiser ***(Factory reset)***	Oui Non *	Rétablit tous les paramètres par défaut
Version ***(Version)***	Numéro de version Mise à jour du firmware	Affiche la version actuelle du micrologiciel. Utilisez l'option « Firmware Update » pour mettre à jour votre appareil avec le micrologiciel de notre site Web : www.nightfoxstore.com

13. Assemblage du support pour tête

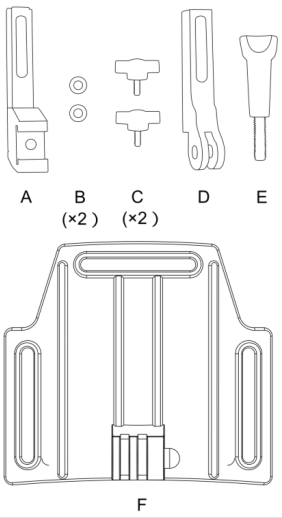

Le support pour tête comprend 8 pièces

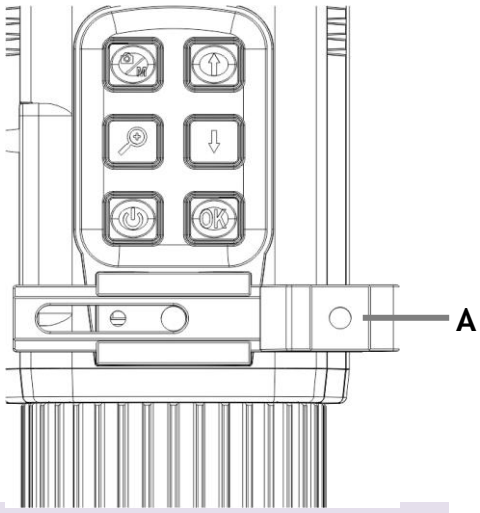

Glissez la pièce A dans le support situé sur le dessus

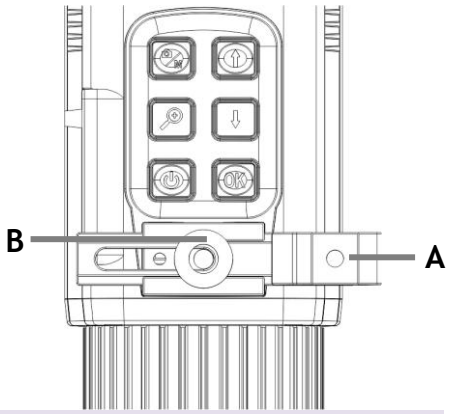

Placer la pièce B sur la pièce A

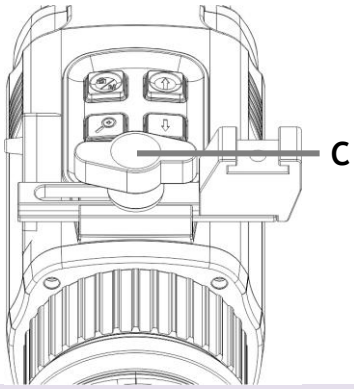

Visser le bouton à ailettes C dans les pièces B et A

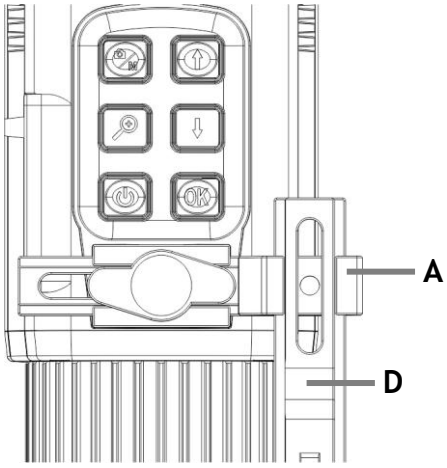

Glisser la pièce D dans la partie supérieure de la pièce A

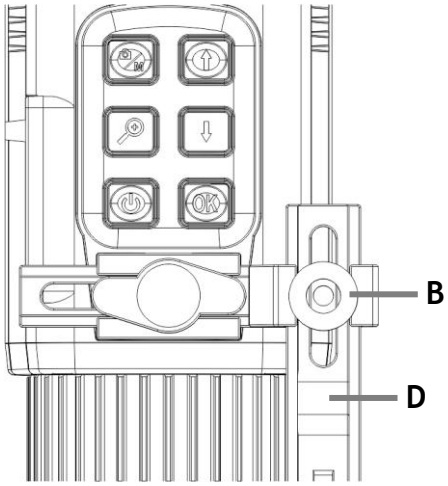

Placer la pièce B sur la pièce D

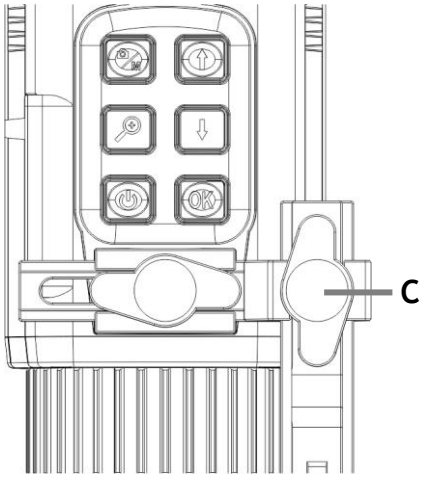

Visser le bouton à ailettes C dans les pièces B et D

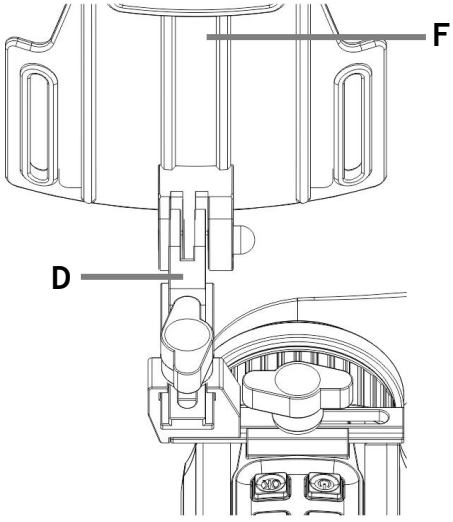

Emboîter les pièces F et D

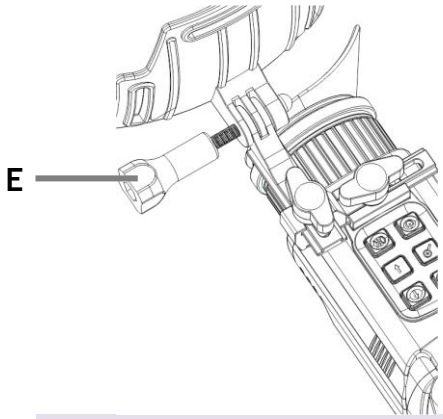

Fixer à l'aide d'une vis longue E

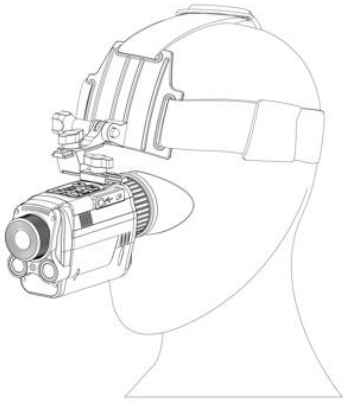

Ajustez les sangles pour plus de confort

14. Montage tactique sur casque

- La lunette est fournie avec un adaptateur pour casque à queue d'aronde (à droite), compatible avec les systèmes de montage de casque tels que le Nightfox N247 et Wilcox G24.
- Pour utiliser l'adaptateur en queue d'aronde, suivez les instructions de la section 13, mais utilisez la monture en queue d'aronde (à droite) au lieu du point de fixation GoPro D.



15. Installation d'objectifs amovibles

- Un filetage à l'avant du capteur de la caméra du Prowl 2 permet de fixer l'objectif amovible grand angle ou fisheye. Tournez dans le sens des aiguilles d'une montre pour serrer, jusqu'à ce que l'objectif amovible soit bien fixé.
- Appuyez longuement sur pour basculer entre la largeur maximale et la hauteur maximale.
- Le champ de vision (FOV) varie en fonction de l'objectif utilisé et du paramètre « Largeur de l'image » activé (la valeur par défaut est « Hauteur maximale ») :

Objectif	Hauteur maximale	Largeur maximale

Pas d'objectif amovible	35°	55°
Objectif grand angle	45°	70°
Objectif fisheye	73°	105°

- Remarque : « Hauteur maximale » signifie que l'image occupe toute la hauteur de l'écran (et rogne les côtés) ; « Largeur maximale » signifie que l'image occupe toute la largeur de l'écran (et non sa hauteur).

16. Remplacement de la batterie

- La lunette utilise une batterie rechargeable au lithium-ion 18650. Rangez toujours la batterie à l'intérieur du monoculaire. Ne la rangez pas en vrac.
- Une batterie de 3500mAh est préinstallée.
- Il est recommandé de charger la lunette au moins une fois tous les trois mois, même lorsque le monoculaire n'est pas utilisé. Cela permet d'activer la batterie et de prolonger sa durée de vie. Si la batterie ne fonctionne plus, vous devrez acheter une nouvelle batterie Li-ion.
- Ne remplacez la batterie que par des batteries légitimes, de marque, qui respectent ces spécifications :
  - La batterie doit être munie d'un capuchon ou d'un "bouton"
  - La batterie doit avoir une longueur de 67 à 69 mm et une largeur de 18 à 19 mm.

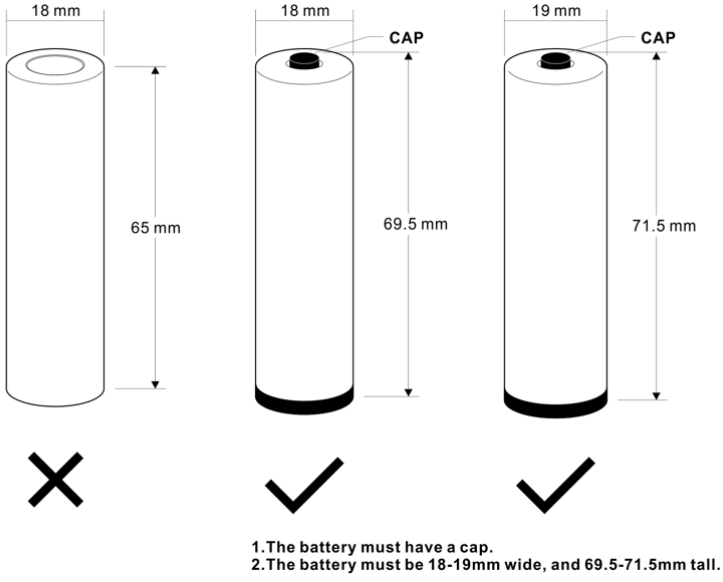

- Tournez le couvercle du compartiment à piles pour l'ouvrir. Remplacez l'ancienne pile par la nouvelle 18650. Revissez fermement le bouton pour refermer le compartiment.
- Respectez les consignes de sécurité suivantes :

NE PAS IMMERGER LA BATTERIE DANS UN LIQUIDE.
NE PAS UTILISER DE CHARGEURS NON AUTORISÉS.
NE PAS FORCER UNE CHARGE OU UNE CONNEXION INVERSÉE.
NE PAS ADAPTER LA BATTERIE À DES APPLICATIONS NON SPÉCIFIÉES.
TENIR LA BATTERIE À L'ÉCART DE LA CHALEUR ET DU FEU.
NE PAS FAIRE DE COURT-CIRCUIT.
ÉVITER LES CHOCS INUTILES SUR LA BATTERIE.
NE PAS PÉNÉTRER AVEC UN CLOU OU FRAPPER AVEC UN MARTEAU.
NE PAS UTILISER OU PLACER LA BATTERIE À PROXIMITÉ D'UN FEU, D'UN APPAREIL DE CHAUFFAGE OU D'UNE TEMPÉRATURE ÉLEVÉE.
NE PAS SOUDER DIRECTEMENT LA BATTERIE.
NE PAS DÉMONTER LA BATTERIE.

17. Dépannage

Problème	Cause probable	Action
La lunette ne s'allume pas	La batterie rechargeable est épuisée	Si la batterie au lithium-ion ne tient pas la charge, elle doit être remplacée (voir la section 16)
La qualité de l'image sur l'écran LCD est médiocre	La dioptrie et/ou la molette de mise au point n'a pas été réglée.	Réglez le soulagement de l'œil et la molette de mise au point à chaque utilisation pour garantir une qualité d'image optimale
	L'infrarouge n'est pas désactivé pour l'utilisation diurne	L'infrarouge n'est pas nécessaire pendant la journée et doit être désactivé (voir la section 9)
	L'infrarouge n'est pas activé pour l'utilisation nocturne	Dans l'obscurité, veillez à sélectionner un niveau IR compris entre 1 et 5. Utilisez ↑ pour augmenter le niveau. Le niveau "Lunarsight" (IR0) peut être utilisé en présence d'une lumière ambiante ou d'une source externe d'IR. Si l'option "Disable IR LEDs" a été sélectionnée, ↑ n'augmentera pas au-dessus de IR0. Réinitialisez en naviguant vers le mode Paramètres -> IR settings

Problème	Cause probable	Action
L'écran affiche "No SD card" alors qu'une carte SD a été insérée.	La carte mémoire insérée n'est pas formatée correctement pour la lunette ou est corrompue.	Entrez dans le mode Réglages et formatez la carte mémoire (voir section 12)
L'image n'est pas nette	La molette de mise au point manuelle n'a pas été réglée	Pour améliorer la netteté de l'image, tournez le dioptre situé à l'avant de l'appareil
L'unité s'allume brièvement ou pas du tout	Batterie insuffisante	Branchez l'appareil et laissez-le se charger, même si rien ne s'affiche à l'écran. Au bout d'une heure, essayez de rallumer l'appareil
L'appareil s'allume brièvement ou ne s'allume pas du tout	Le micrologiciel a subi un bogue ou la batterie n'est pas suffisamment chargée.	Branchez l'appareil et laissez-le se charger (comme ci-dessus) Appuyez sur le bouton de réinitialisation, situé au-dessus du port USB-C (voir section 3, point ⑩)

Vous rencontrez des difficultés ?

Contactez-nous par email à l'adresse **help@nightfoxstore.com**

Consultez nos vidéos d'aide sur www.nightfoxstore.com/prowl2

18. Spécifications

Grossissement optique fixe	1x
Grossissement numérique réglable	3x
Longueur d'onde IR	940nm, 850nm
Résolution du capteur numérique	IMX662, 2MP
Puissance de sortie de la LED infrarouge	2W par LED
Capteur	1920*1080p

Alimentation électrique	Batterie rechargeable 18650 lithium-ion (3500mAh inclus)
Durée de vie de la batterie	8 heures pour une utilisation de jour 4 heures pour une utilisation nocturne (IR4)
Recharge via USB	Oui
Capacité d'enregistrement	Oui
Carte mémoire	Micro SD : 32 Go incluse 4 Go minimum 25 Go maximum
Résolution d'enregistrement	1080 FHD
Dimensions de l'appareil	164 x 57 x 86 mm 6,45 x 2,25 x 3,4 in
Poids de l'appareil	255g / 9oz, batterie comprise
Technologie du viseur	TFT
Résolution de l'écran	480 * 360 port RGB
Taille de l'écran	2" TFT
Ouverture du diaphragme	F1.6
Angle de vision	Mode d'image « Largeur maximale » : • Sans lentille - 55° • Grand angle - 70° • Fisheye - 105°

Vous rencontrez des difficultés ?

Contactez-nous par email à l'adresse **help@nightfoxstore.com**

Consultez nos vidéos d'aide sur www.nightfoxstore.com/prowl2

Español

Tabla de contenido

1. **Contenido del paquete 55**
2. **Resumen del panel de control 56**
3. **Resumen de las funciones y controles..... 57**
4. **Cargar el Prowl 2..... 58**
5. **Insertar una tarjeta micro SD 59**
6. **Encender el Prowl 2..... 59**
7. **Información de la pantalla 60**
8. **Resumen de los modos..... 61**
9. **Modo Video..... 61**
10. **Consejos importantes para usar los leds infrarrojos..... 62**
11. **Modo Reproducción 62**
12. **Modo Ajustes..... 63**
13. **Montaje del soporte de cabeza 65**
14. **Montaje en casco táctico..... 67**
15. **Instalación de lentes desmontables 67**
16. **Reemplazar la batería 68**
17. **Solución de problemas..... 69**
18. **Especificaciones técnicas 71**

¿Necesitas ayuda?

Lee la **guía de solución de problemas** en la página 69

Envíanos un correo a **help@nightfoxstore.com**

Ve a **www.nightfoxstore.com/prowl2** para ver videos de ayuda

1. Contenido del paquete

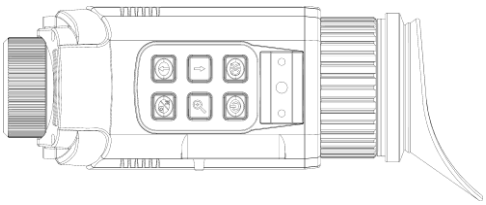

Nightfox Prowl 2



Correa de muñeca

Lentes desmontables

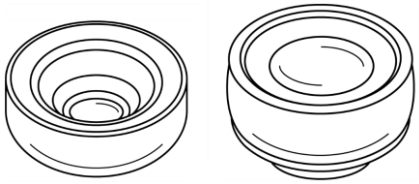

Gran angular **Fisheye**

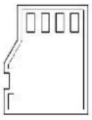

Tarjeta de memoria de 32 GB preinstalada



Batería recargable de iones de litio 18650 de 3500 mAh preinstalada

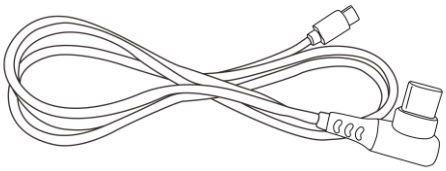

Cable USB-C

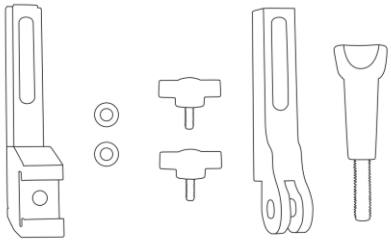

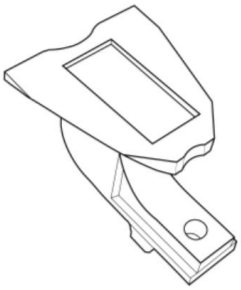

Adaptador de montaje en cola de milano

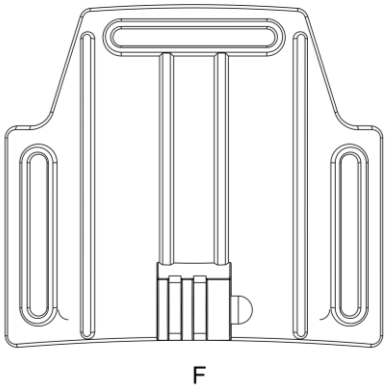

Accesorios para montura de cabeza



Protector de lente

2. Resumen del panel de control

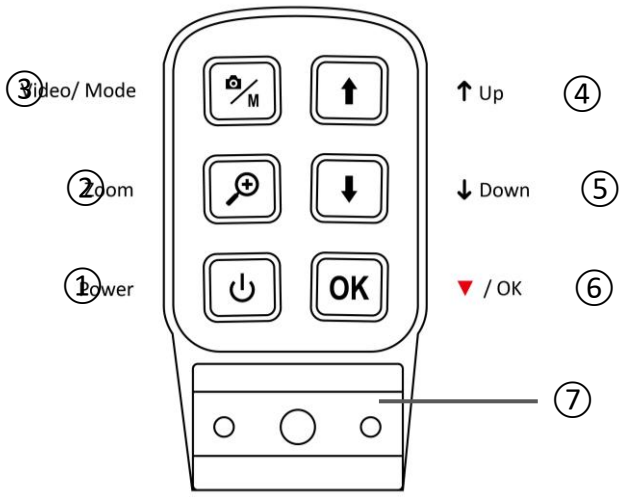

①	⏻	**Power** ***Encendido***	• Mantenga pulsado para encender o apagar el Prowl 2 • Pulse brevemente para cambiar la configuración del filtro nocturno • Pulse brevemente para encenderlo durante la carga
②	🔍+	**Zoom**	• Aumente el zoom digital hasta 3x. Mantenga pulsado para volver a 1x • Modo de vídeo: mantenga pulsado para alternar entre "Maximum height" (“Altura máxima”) y "Maximum width" (“Ancho máximo) en el ajuste de “Picture width” ("Ancho de imagen"). Consulte la sección 12
③	📷/M	**Video / Mode** ***Vídeo / Modo***	• Mantenga pulsado para alternar entre los tres modos: **Vídeo › Reproducción › Ajustes** • Modo de **vídeo**: iniciar/detener la grabación
④	↑	**Up** ***Aumentar infrarrojos (IR) / Arriba***	• Modo de **vídeo**: aumente el nivel de IR a IR5 • Modo de **reproducción**: seleccione el archivo anterior • Modo de **ajustes**: desplácese hacia arriba en el menú
⑤	↓	**Down** ***Disminuir IR / Abajo***	• Modo de **vídeo**: disminuya el nivel de IR. Pulsación larga para configurar IR en IR0 • Modo de **reproducción**: selecciona el siguiente archivo para ver. • Modo de **ajustes**: desplázate por el menú

⑥	**OK**	*Grabar/seleccionar*	• Modo de **vídeo**: cambia entre tres opciones en el menú de configuración rápida (▼): › **IR**: OFF, Auto, 0*, 1, 2, 3, 4, 5 *Predeterminado › **Sensitivity (Sensibilidad)**: 1, 2, 3, 4*, 5 › **Backlight (Retroiluminación)**: 1, 2, 3*, 4, 5 • Modo de **vídeo**: pulsación larga para "Mapa de botones" • Modo de **reproducción**: abre un submenú con opciones para reproducir, eliminar, eliminar todo o salir • Modo de **ajustes**: confirma la selección
⑦	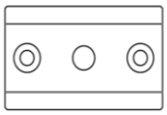	***Soporte para accesorios de montaje***	• Consulta la sección 13 para obtener las instrucciones de montaje

3. Resumen de las funciones y controles

⑧ Visor

⑨ Puerto USB-C

⑩ Reinicio

⑪ Indicador LED

⑫ Ranura para tarjeta Micro SD

⑬ Ajuste de la distancia ocular (dioptría)

⑭ Recumbrimiento ocular

⑮ Tapa del compartimento de la batería

⑯ Rueda de enfoque del objetivo

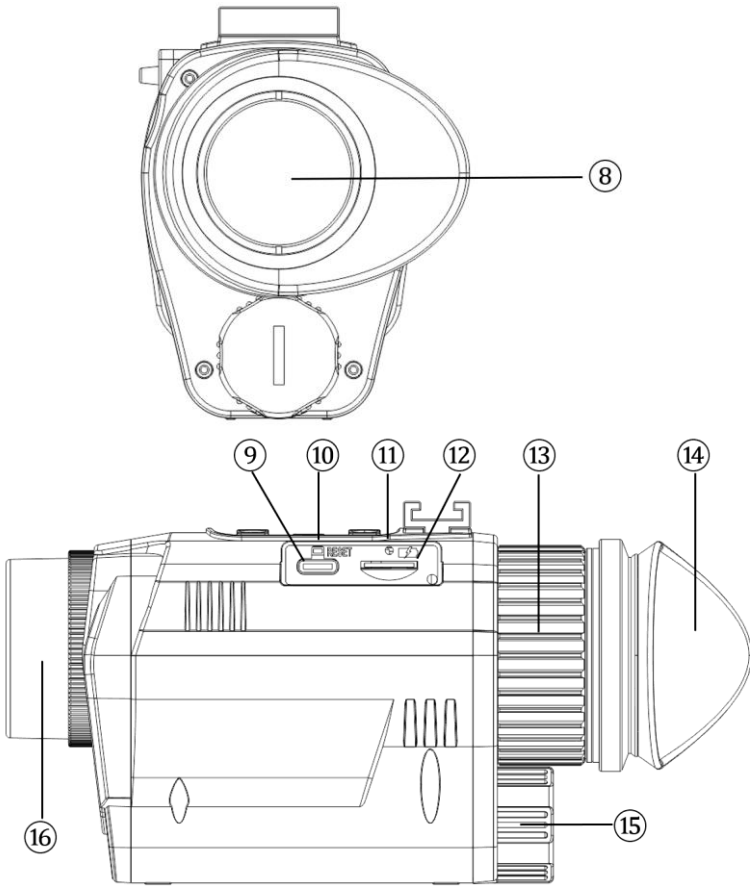

⑰ Rosca para trípode ⑱ Pasador para correa de muñeca	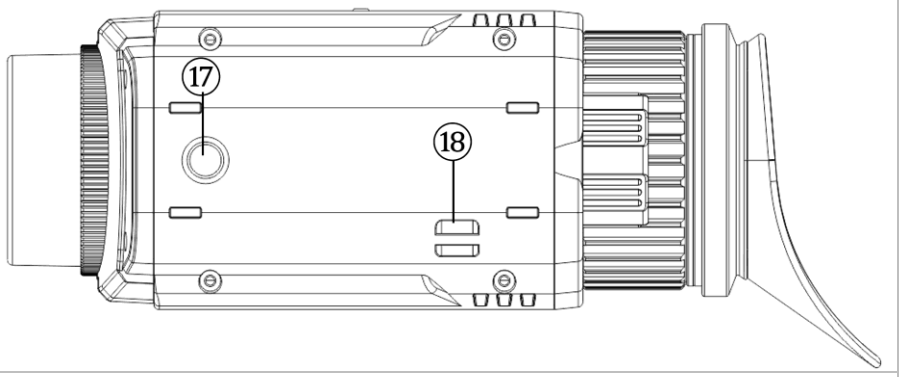
⑲ Microfono ⑳ Objetivo ㉑ LED IR de 850 nm ㉒ LED IR de 940 nm	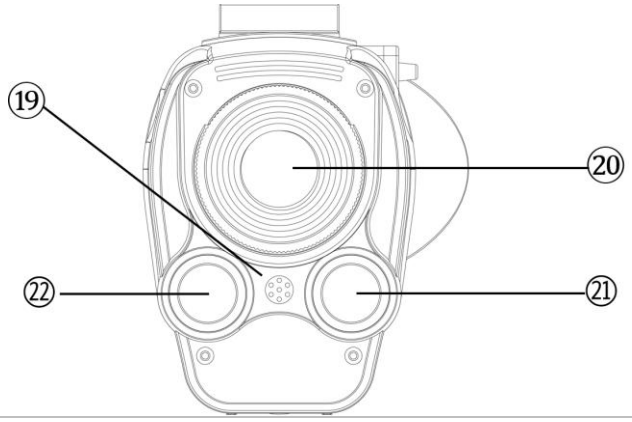

4. Cargar el Prowl 2

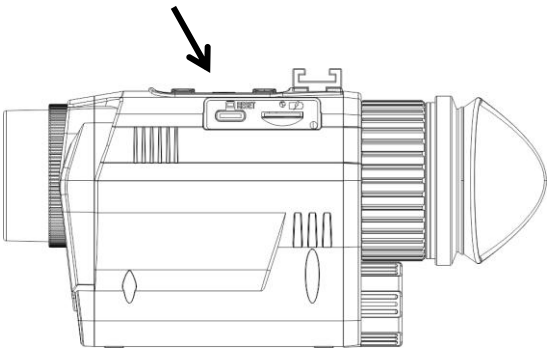

- El Prowl 2 se carga como un celular o tablet, utilizando un cable USB-C.
- Para cargar la batería, conecte el cable USB-C incluido a un puerto USB. Este podría ser el puerto USB de una computadora, una batería externa o un cargador de teléfono.
- Conecte el cable USB-C incluido al puerto de carga. La pantalla muestra el gráfico de carga y el dispositivo entra en modo de espera: presione brevemente ⏻ para encenderlo desde el modo de espera. El tiempo de carga es de aproximadamente cuatro horas.
- Se recomienda cargar el Prowl 2 al menos una vez cada tres meses, incluso si no se utiliza. Esto permite activar la batería constantemente y aumentar su vida útil.

5. Insertar una tarjeta micro SD

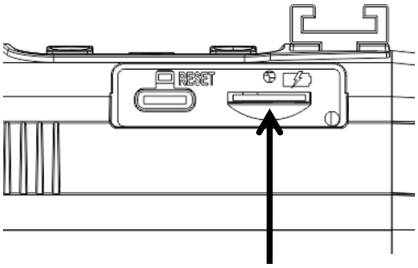

- El Prowl 2 tiene una tarjeta de memoria de 32GB preinstalada. Para quitar la tarjeta, abre la tapa y presiona la tarjeta para liberarla. Una vez que la tarjeta se eyecte de forma parcial, se puede extraer fácilmente.
- Para insertar una tarjeta de memoria nuevamente, los contactos dorados deben estar hacia arriba. Presiona la tarjeta en la ranura para fijarla.

6. Encender el Prowl 2

- Mantenga pulsado ⏻. El dispositivo se enciende y entra en modo Vídeo (consulte la sección 9).
- Para encenderlo durante la carga, pulse brevemente ⏻.
- Observe la pantalla LCD a través del visor y ajuste la distancia ocular con la dioptría.
- Enfoque la imagen en el sensor girando la rueda de enfoque del objetivo.

7. Información de la pantalla

- Modo Video:



- Modo Reproducción:

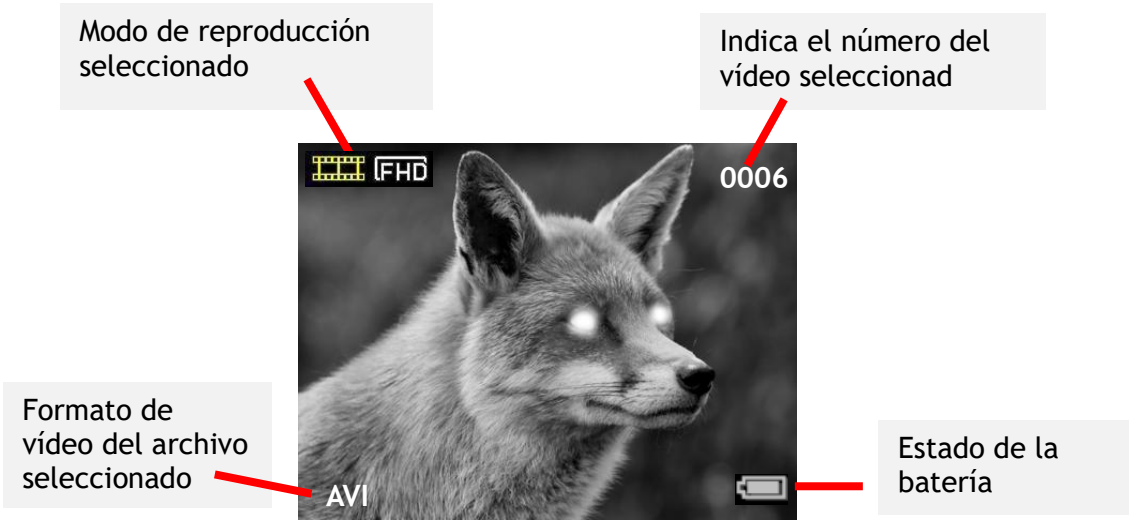

- Nota: Los iconos desaparecen de la pantalla por defecto. Puedes desactivar la opción de “Autohide icons” (Ocultar iconos automáticamente) en el menú de Ajustes (ver sección 12).

8. Resumen de los modos

- El Prowl 2 tiene tres modos. Mantenga presionada  para cambiar de un modo al siguiente. Los modos son:
  - Modo **Video**, para grabar videos. Es el modo por defecto cuando se enciende el dispositivo (ver sección 9)
  - Modo **Reproducción**, para ver y eliminar fotos/videos guardados en la tarjeta de memoria (ver sección 11)
  - Modo **Ajustes**, para configurar ajustes (ver sección 12)

9. Modo Video

- El Modo Video es el modo por defecto cuando se enciende el dispositivo.
- Ajuste el enfoque de la cámara girando la rueda de enfoque del objetivo en la parte frontal del dispositivo. Ajuste el enfoque de la pantalla con la dioptría (consulte la sección 3).
- En la parte superior derecha de la pantalla se muestra el tiempo restante de grabación disponible, en HH:MM:SS.
- Pulsa OK para cambiar entre las tres opciones del menú "Configuración rápida". El triángulo rojo (▼) muestra la configuración seleccionada. Usa ↑ y ↓ para ajustar.
  - IR: intensidad del haz de infrarrojos.
  - Sensibilidad: similar a la exposición ISO, adaptada a una escala de 5 puntos.
  - Retroiluminación: brillo de la pantalla LCD.
- La configuración de IR se establece en IR0 por defecto al encender el dispositivo. Ningún LED IR emite luz. Esto es adecuado cuando hay luz ambiental o cuando se utiliza una fuente externa de IR, como una linterna Nightfox XB5.
- Cuando la configuración de IR está en "Auto", los LED IR aumentan y disminuyen automáticamente según la luminosidad del entorno.
- Para uso diurno, desactiva la configuración de IR. Pulsa ↓ hasta que el menú "Configuración rápida" muestre "IR:OFF".
- Para uso nocturno, aumenta la configuración de IR pulsando ↑, primero a "Auto" y luego de IR:0 a IR:5.

- Disminuya el nivel del LED IR pulsando ↓. Mantenga pulsado ↓ para restablecer el IR a su configuración predeterminada (IR:0).
- Pulsa M para iniciar/parar la grabación. Cuando se detiene la grabación, el video se guarda automáticamente en la tarjeta de memoria.
- Presiona para usar el zoom digital, hasta un aumento de 3x.
- La configuración por defecto del dispositivo utiliza el led IR de 940nm para los niveles del 1 al 3, y el de 850nm para niveles de IR del 4 al 5. Con un LED IR de 940 nm, el brillo rojo del LED es menos obvio; sin embargo, el brillo puede ser inferior al de 850 nm. Para cambiar el ajuste, mantenga pulsado M dos veces para acceder al modo de configuración dos veces para abrir el menú de ajustes, y selecciona "IR settings".

10. Consejos importantes para usar los leds infrarrojos

- El Prowl 2 tiene dos leds infrarrojos: uno de 940nm de longitud de onda para mayor sigilo, y uno de 850nm para mayor alcance.
- Todos los leds IR emiten un brillo rojo visible para el ojo humano. El led de 940nm emite menos brillo que el de 850nm, pero el alcance del segundo es mayor.
- La configuración por defecto del Prowl 2 utiliza el led IR de 940nm para los niveles del 1 al 3, y el de 850nm para IR de 4 a 5. Hay más opciones en el modo Ajustes (ver sección 12).
- **Importante: otros dispositivos de visión nocturna pueden detectar la luz IR emitida por el Prowl 2.**
- En ambientes oscuros con algo de luz ambiental, puedes usar el ajuste “Lunarsight” (IR:0) para no usar el led IR.
- Utilizar menos el IR, o a menor nivel, ahorra más batería.

11. Modo Reproducción

- Mantenga pulsada la M hasta que aparezca CHD en la esquina superior izquierda de la pantalla.
- La pantalla LCD mostrará el último archivo guardado. Pulse ↑ para ir al archivo anterior y ↓ para ir al siguiente.

- Pulse OK para acceder al menú de reproducción y utilice ↑ y ↓ para navegar. Utilice OK para seleccionar entre las opciones del menú, que son:
  - “Play”: Reproducir el video seleccionado
  - “Delete”: Eliminar el video seleccionado
  - “Delete all”: Eliminar todos los videos
  - “Exit”: Salir del menú
- Al seleccionar cualquiera de las opciones de eliminación, aparecerá una pantalla de confirmación antes de que la eliminación sea definitiva.

12. Modo Ajustes

- Para entrar al modo Ajustes, presiona  hasta que se muestre en pantalla.
- Usa los botones ↑ y ↓ para moverte por el menú. Presiona OK para seleccionar una opción del menú.
- Si falta alguna configuración en el menú de su dispositivo, es posible que necesite una actualización de firmware. Para obtener más información, visite www.nightfoxstore.com/prowl2/help.

Ajuste	Opciones * Predeterminado	Descripción
Filtro nocturno ***(Night filter)***	Blanco y negro Verde Verde invertido Fósforo blanco *	Seleccione entre cuatro filtros nocturnos
Ajustes de IR ***(IR settings)***	940 nm + 850 nm * Solo 940 nm Solo 850 nm Desactivar LED IR	Seleccionar 850 nm para alcance y 940 nm para sigilo
Auto ocultar iconos ***(Autohide icons)***	Desactivado Activado *	Configurar los iconos de la pantalla para que desaparezcan automáticamente después de 5 segundos

Ajuste	Opciones *** Predeterminado**	Descripción
Configuración del interruptor de inclinación ***(Tilt switch setting)***	Desactivado Activado *	Configurar que la pantalla se apague al inclinar el dispositivo hacia arriba
Ancho de la imagen ***(Picture width)***	Ancho máximo Alto máximo *	Seleccione si la imagen ocupa todo el ancho de la pantalla (y no su alto). o ocupa toda la altura de la pantalla (y recorta los lados de la imagen)
Formatear SD ***(Format SD)***	Sí No *	Elimina todos los archivos que contiene la tarjeta micro SD. *ADVERTENCIA: Realice una copia de seguridad de los archivos en un dispositivo de almacenamiento externo antes de formatear la tarjeta SD.*
Ahorro de energía ***(Power save)***	Desactivado 15 min 30 min 60 min *	Configura el dispositivo para que se apague tras un periodo de inactividad
Fecha ***(Date)*** **y** **Hora** ***(Time)***	AAAA/MM/DD h:min:seg	Presiona OK para modificar el número seleccionado, con ↑ y ↓ puedes ajustar los valores. Presiona OK para fijar un número y ↓ para moverte al siguiente. Una vez que la fecha sea correcta, pulse  para guardar y volver al menú de configuración
Frecuencia ***(Flicker)***	60 Hz 50 Hz	Determina la frecuencia de parpadeo de la pantalla. El dispositivo llegará con la configuración adecuada para tu zona geográfica
Etiqueta de hora/fecha ***(Date/time tag)***	Desactivado * Activado	Elige si quieres que tus videos tengan una etiqueta con hora y fecha

Ajuste	Opciones * Predeterminado	Descripción
Velocidad de fotogramas del archivo de vídeo (Frame rate)	60 FPS * 30 FPS	Selecciona la tasa de fotogramas de los videos AVI producidos. Una tasa de fotogramas mayor implica mayor calidad del video, pero también mayor tamaño
Reinicio de fábrica ***(Factory reset)***	Sí No *	Reinicia todas las configuraciones a sus valores por defecto
Versión ***(Version)***	N.º de versión Actualización de firmware	Muestra la versión actual del firmware. Utilice la opción “Firmware Update" para actualizar su dispositivo con el firmware de nuestro sitio web: www.nightfoxstore.com

13. Montaje del soporte de cabeza

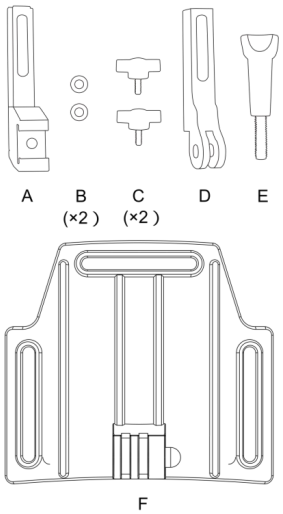

El accesorio para montaje en cabeza tiene 8 piezas

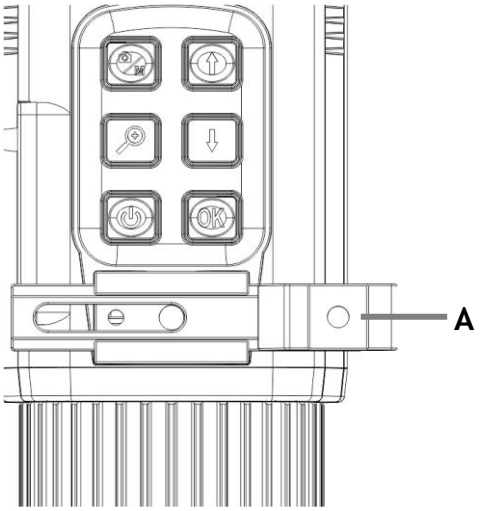

Desliza la pieza A en el soporte en la parte superior del Prowl 2

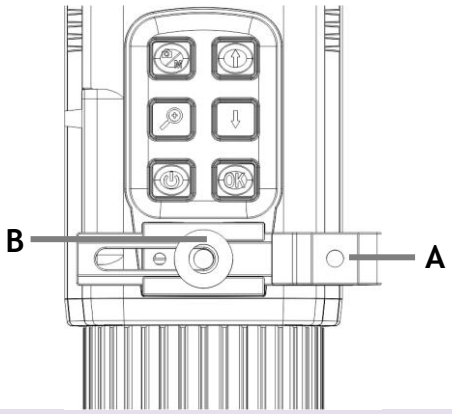

Coloca la pieza B en la pieza A

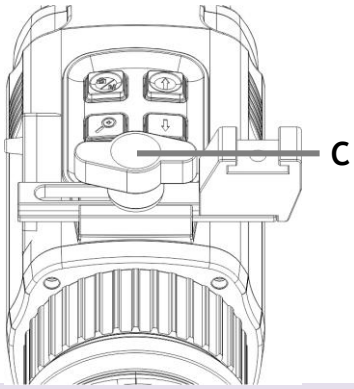

Atornilla la perilla mariposa C en las piezas A

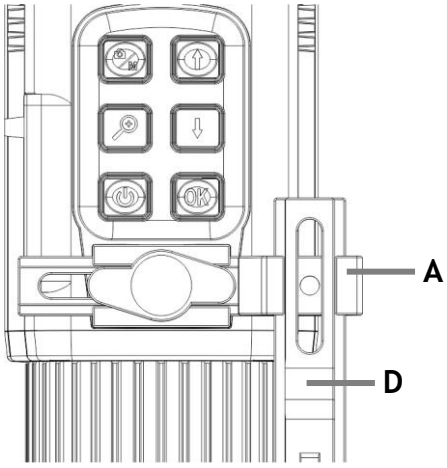

Desliza la pieza D en la parte superior de la pieza A

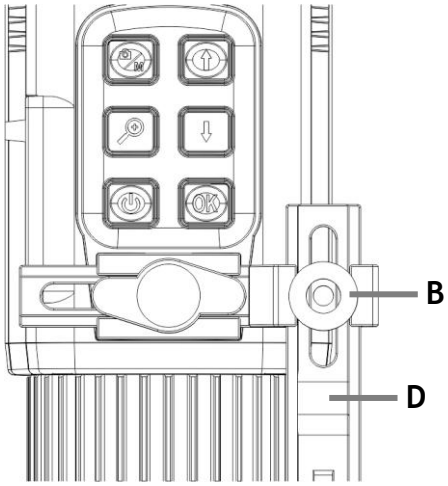

Coloca la pieza B en la pieza D

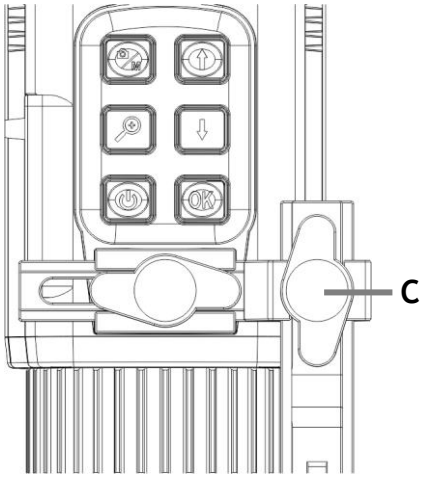

Atornilla la perilla mariposa C en las piezas B y D

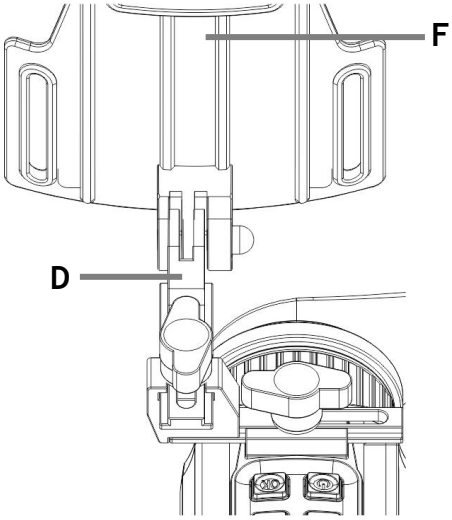

Encaja las piezas F y D

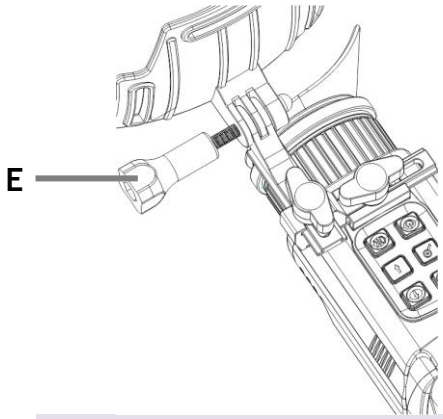

Asegura el montaje con el tornillo E

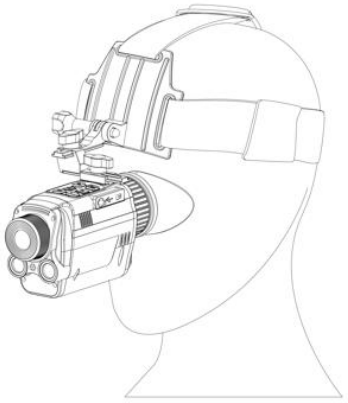

Ajusta las correas según tu preferencia

14. Montaje en casco táctico



- El Prowl 2 trae un adaptador de cola de milano (mostrado a la derecha) compatible con sistemas de montaje en casco como el Nightfox N247 y Wilcox G24.
- Para usar este adaptador, sigue las instrucciones de la sección 13, pero ensambla este adaptador en vez del soporte para GoPro D.

15. Instalación de lentes desmontables

- Hay una rosca en la parte frontal del sensor de la cámara del Prowl 2 para conectar el lente gran angular o el ojo de pez desmontable. Gire en sentido horario para apretar hasta que el lente desmontable quede fijo.
- Mantenga pulsado para alternar entre Ancho Máximo y Altura Máxima.
- El campo de visión (FOV) cambiará según el lente en uso y la configuración de "Ancho de Imagen" activada (la configuración predeterminada es "Altura Máxima"):

Lente	Altura Máxima	Ancho Máximo
Sin lente desmontable	35°	55°
Lente gran angular	45°	70°
Lente ojo de pez	73°	105°

- Nota: La configuración de "Altura Máxima" significa que la imagen ocupa toda la altura de la pantalla (y recorta los lados); "Ancho Máximo" significa que la imagen ocupa toda la altura de la pantalla (y no toda la altura).

16. Reemplazar la batería

- El Prowl 2 utiliza una batería de ion de litio 18650. Siempre guarda la batería dentro del dispositivo, no la guardes fuera de este.
- El dispositivo viene con una batería de 3500mAh preinstalada.
- Se recomienda cargar el Prowl 2 al menos una vez cada tres meses, incluso si no se usa. Esto permite activar la batería constantemente y aumentar su vida útil. Si la batería no sirve, debes comprar una nueva batería de ion de litio.
- Solo reemplaza la batería con otras que sean legítimas y de marca, que se adhieran a las especificaciones:
  - La batería debe tener una tapa, o “button top”;
  - La batería debe tener entre 69.5-71.5mm de largo, y 18-19mm de ancho.

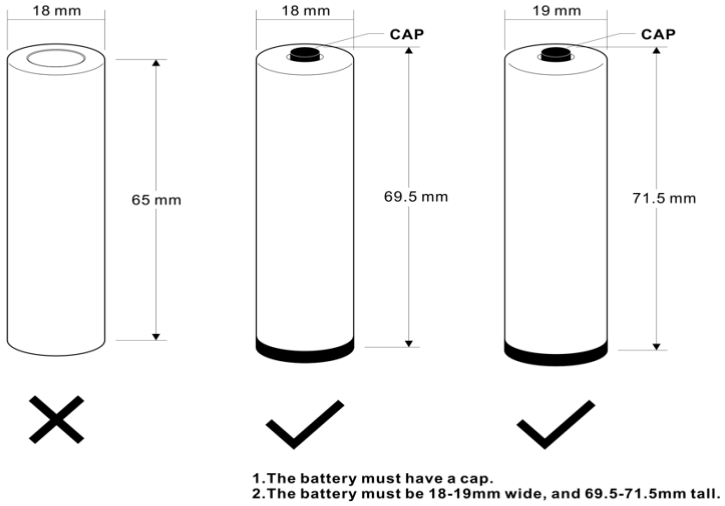

- Gire la tapa del compartimento de la batería para abrirlo. Reemplace la batería usada por la nueva 18650. Gire la perilla firmemente hacia el compartimento de la batería.

- Siga las siguientes advertencias de seguridad:
  - **NO SUMERJAS LA BATERÍA EN NINGÚN LÍQUIDO.**
  - **NO USES CARGADORES NO AUTORIZADOS.**
  - **NO FORCES UNA CARGA O CONEXIÓN INVERSA.**
  - **NO ADAPTES LA BATERÍA A APLICACIONES NO ESPECIFICADAS.**
  - **MANTEN A LA BATERÍA ALEJADA DE CALOR O FUEGO.**
  - **NO HAGAS UN CORTO CIRCUITO**
  - **EVITA IMPACTO INNECESARIO SOBRE LA BATERÍA.**
  - **NO PERFORES CON UÑAS NI GOLPES CON UN MARTILLO**
  - **NO USES O COLOQUES LA BATERÍA CERCA DE FUEGO, CALENTADORES O TEMPERATURAS ALTAS.**
  - **NO SOLDES DIRECTAMENTE LA BATERÍA.**
  - **NO DESARMES LA BATERÍA.**

17. Solución de problemas

Problema	Causa posible	Acción
El Prowl 2 no enciende	La batería recargable se ha dañado	Si la batería de ion de litio no mantiene la carga, deberás reemplazarla (ve la sección 16)
Mala calidad de imagen en la pantalla LCD	No ajustaste la rueda de dioptrías / dial de enfoque	En cada uso, asegúrate de enfocar la distancia ocular y el dial de enfoque para tener una imagen de calidad óptima
	No has ajustado el IR para uso diurno	No necesitas IR durante el día, debes apagar los leds (ve la sección 9)
	No has ajustado el IR para uso nocturno	En la oscuridad, asegúrate de usar un nivel de IR entre 1 y 5. Usa el botón ↑ para aumentarlo. Puedes usar el ajuste “Lunarsight” (IR0) si hay algo de luz ambiental o tienes una fuente externa de IR. Si se ha seleccionado ‘Disable IR LEDs’, al presionar ↑ no se aumentará el nivel de IR a más de IR0. Desactiva la opción yendo al Modo Ajustes → Ajustes de IR

Problema	Causa posible	Acción
En pantalla se muestra un mensaje de “No se encuentra tarjeta SD”, incluso cuando he insertado una	La tarjeta de memoria no tiene el formato correcto para el Prowl 2 o está dañada.	Ve al modo Ajustes y formatea la tarjeta de memoria (ve la sección 12)
La imagen no está enfocada	No se ha ajustado manualmente la rueda de enfoque	Para ajustar la nitidez de la imagen, rota la rueda de dioptrías en la parte frontal de la unidad
La unidad enciende brevemente o no enciende	No tiene suficiente batería	Conecta la unidad y déjala cargar, **incluso si no muestra nada en la pantalla**. Luego de una hora, intenta encender la unidad nuevamente
La unidad se congeló y no responde cuando presiono cualquier botón	El firmware tiene alguna falla o la batería no está lo suficientemente cargada	Conecta la unidad y déjala cargar (como antes). Presiona el botón de reseteo, ubicado en sobre el puerto USB-C (ve la sección 3, ítem ⑩)

¿Algún otro problema?

Envía un correo a **help@nightfoxstore.com**

Ve a www.nightfoxstore.com/prowl2 para ver videos de ayuda

18. Especificaciones técnicas

Aumento óptico fijo	1x
Aumento digital ajustable	3x
Longitud de onda IR	940nm, 850nm
Resolución de sensor digital	IMX662, 2MP
Potencia de led infrarrojo	2W cada led
Sensor	1920*1080p
Alimentación	Batería de ion litio recargable 18650 (se incluye una de 3500mAh)
Vida de la batería	8 horas de uso diurno 4 horas de uso nocturno (IR4)
Cargar vía USB	Sí
Capacidad de grabar videos	Sí
Tarjeta de memoria	Micro SD: 32GB incluida De mínimo de 4GB a un máximo de 256GB
Resolución de grabación	1080 FHD
Dimensiones de la unidad	164 x 57 x 86 mm 6,45 x 2,25 x 3,4 pulgadas
Peso de la unidad	310g / 10oz con batería
Tecnología de visor	TFT
Resolución de pantalla	480 * 360 puerto RGB
Tamaño de pantalla	2” TFT
Apertura	F1.6
Ángulo visual	Modo de imagen de ancho máximo: • Sin lente - 55° • Gran angular - 70° • Fisheye - 105°

¿Tienes problemas?

Envía un correo a **help@nightfoxstore.com**

Ve a www.nightfoxstore.com/prowl2 para ver videos de ayuda

Italiano

Indice dei contenuti

1. **Contenuto della confezione 73**
2. **Panoramica del pannello di controllo 74**
3. **Panoramica delle caratteristiche e dei controlli..... 75**
4. **Ricarica del Prowl 2 ..... 76**
5. **Inserimento della scheda micro SD..... 77**
6. **Accensione del Prowl 2 ..... 77**
7. **Informazioni sul display 78**
8. **Panoramica delle modalità 79**
9. **Modalità Video..... 79**
10. **Consigli importanti per l'utilizzo dei LED a infrarossi 80**
11. **Modalità Riproduzione 81**
12. **Modalità Impostazioni..... 81**
13. **Montaggio sulla testa 84**
14. **Montaggio su casco tattico 85**
15. **Installazione di obiettivi rimovibili..... 86**
16. **Sostituzione della batteria 86**
17. **Risoluzione dei problemi 87**
18. **Specifiche 89**

Avete bisogno di aiuto?

Consultate la **guida alla risoluzione dei problemi** a pagina 87

Inviateci un'e-mail all'indirizzo **help@nightfoxstore.com**

Visitate il sito **www.nightfoxstore.com/prowl2** per vedere i nostri video di supporto

1. Contenuto della confezione

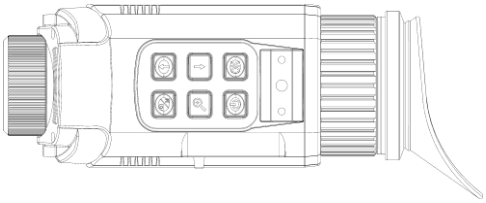

Nightfox Prowl 2



Cinturino da polso

Lenti rimovibili

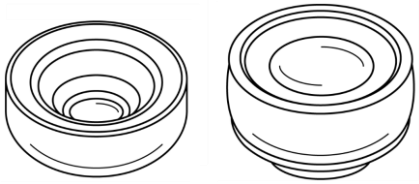

Grandangolo **Fisheye**

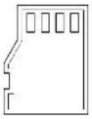

Scheda di memoria da 32 GB preinstallata

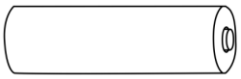

Batteria ricaricabile agli ioni di litio 18650 da 3500 mAh preinstallata

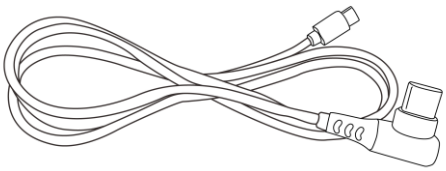

Cavo USB-C

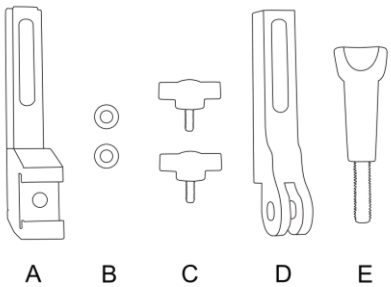

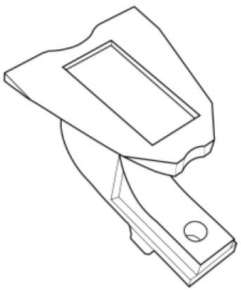

Adattatore per attacco a coda di rondine

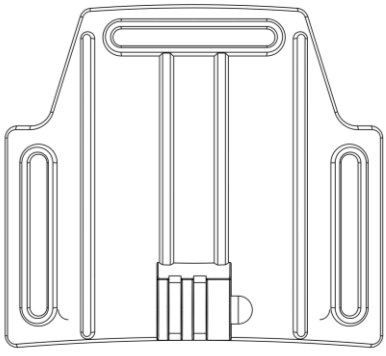

Accessori per il montaggio sulla testa



Protezione per l'obiettivo

2. Panoramica del pannello di controllo

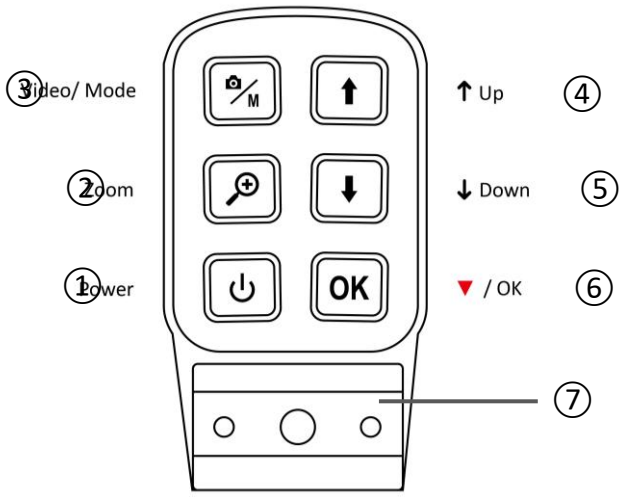

①	⏻	**Power** ***Accensione***	• Premere a lungo per accendere o spegnere Prowl 2 • Premere brevemente per modificare l'impostazione del filtro notturno • Premere brevemente per accendere durante la ricarica
②	🔍+	**Zoom**	• Aumentare lo zoom digitale fino a 3x. Continuare a premere per tornare all'ingrandimento 1x • Modalità **video**: premere a lungo per alternare l'impostazione “Picture width” (Larghezza immagine) tra “Maximum height (altezza massima) e “Maximum width” (larghezza massima). Vedere la sezione 12
③	📷/M	**Video / Mode** ***Video / Modalità***	• Premere a lungo per alternare tra le tre modalità: **Video › Riproduzione › Impostazioni** • Modalità **video**: avviare/interrompere la registrazione
④	↑	**Up** ***Aumentare Infrarossi (IR) / Su***	• Modalità **video**: aumentare il livello IR a IR5 • Modalità **riproduzione**: selezionare il file precedente • Modalità **impostazioni**: scorrere il menu verso l'alto
⑤	↓	**Down** ***Diminuire IR / Giù***	• Modalità **video**: diminuire il livello IR. Premere a lungo per impostare IR su IR0 • Modalità **riproduzione**: seleziona il file successivo da visualizzare • Modalità **impostazioni**: scorri verso il basso nel menu

⑥	**OK**	***Registra/seleziona***	• Modalità **video**: passa tra tre opzioni nel menu delle impostazioni rapide (▼): › IR: OFF, Auto, 0*, 1, 2, 3, 4, 5 * Predefinito › Sensitivity (Sensibilità): 1, 2, 3, 4*, 5 › Backlight (Retroilluminazione): 1, 2, 3*, 4, 5 • Modalità **video**: premere a lungo per la "mappa dei pulsanti" • Modalità **riproduzione**: apre il sottomenu con le opzioni per riprodurre, eliminare, eliminare tutto o uscire • Modalità **impostazioni**: conferma la selezione
⑦	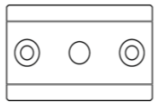	***Staffa per accessori di montaggio***	• Vedi sezione 13 per le istruzioni di montaggio

3. Panoramica delle caratteristiche e dei controlli

⑧ Mirino

⑨ Porta USB-C

⑩ Reset

⑪ Indicatore LED

⑫ Slot per scheda Micro SD

⑬ Regolazione dell'estazione pupillare (diottrie)

⑭ Oculare

⑮ Capello per il compartimento della batteria

⑯ Rotella mi messa a fuoco dell'obiettivo

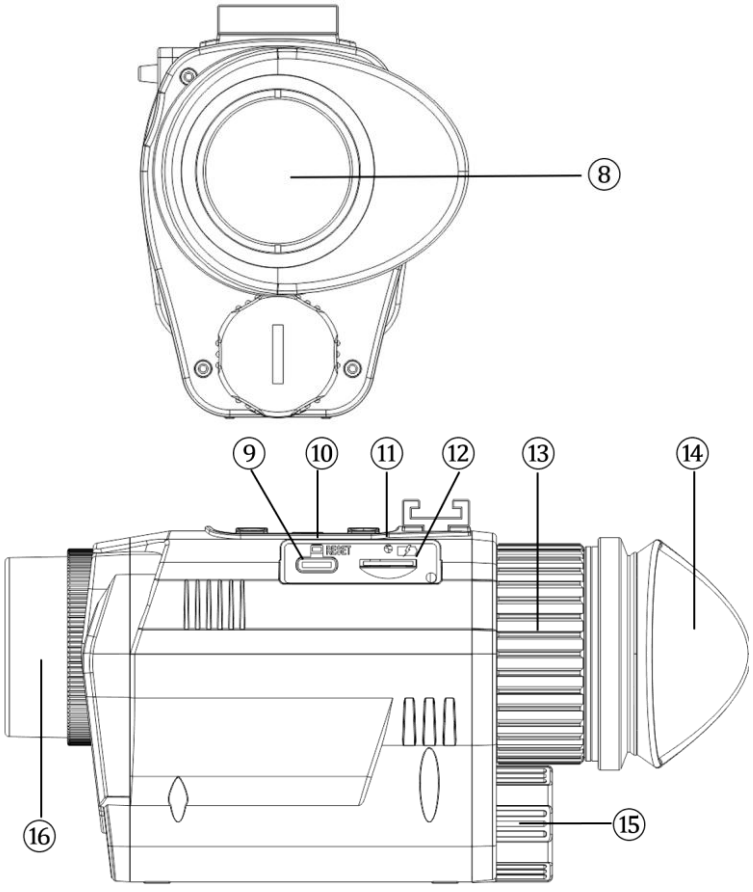

⑰ Filettatura per treppiede ⑱ Asola per cinturino da polso	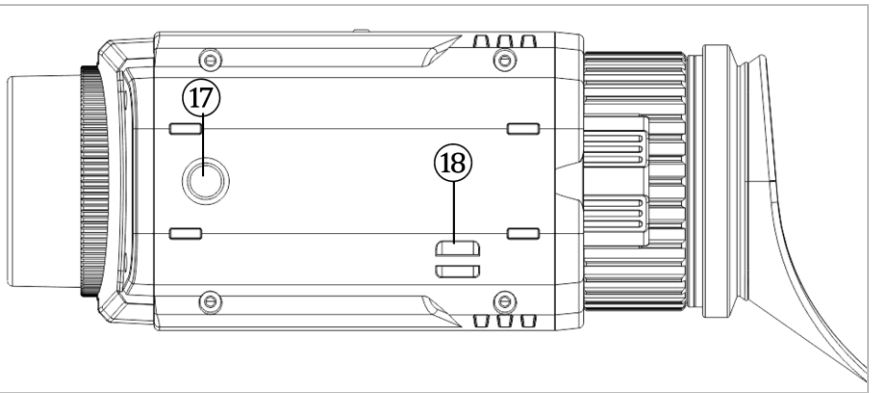
⑲ Microfono ⑳ Obiettivo ㉑ LED IR 850 nm ㉒ LED IR 940 nm	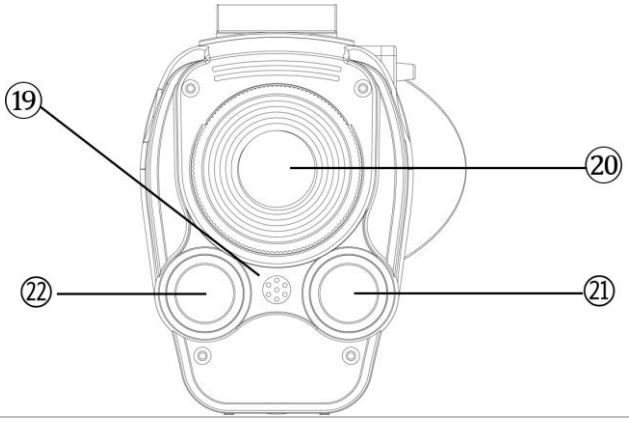

4. Ricarica del Prowl 2

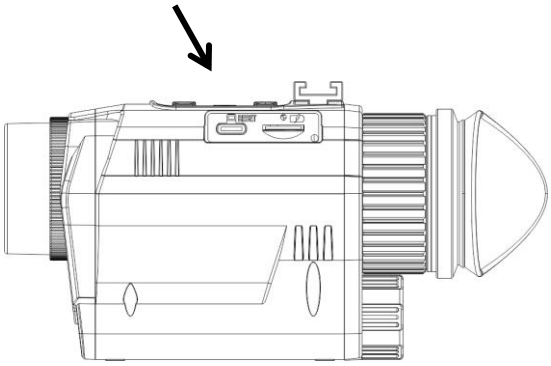

- Il Prowl 2 si ricarica come un cellulare o un tablet, usando l'interfaccia USB-C.
- Per caricare la batteria, collegare il cavo USB-C in dotazione a una porta USB. Può essere una porta USB di un computer, un power bank o un caricabatterie per telefono.
- Collegare il cavo USB-C in dotazione alla porta di ricarica. Lo schermo visualizza l'immagine di ricarica e il dispositivo entra in modalità standby: premere brevemente ⏻ per accenderlo dalla modalità standby. Il tempo di ricarica è di circa quattro ore.
- Si raccomanda di caricare il Prowl 2 almeno una volta ogni tre mesi, anche se il monocolo non è stato utilizzato. Ciò contribuisce ad attivare regolarmente la batteria e a prolungarne la durata.

5. Inserimento della scheda micro SD

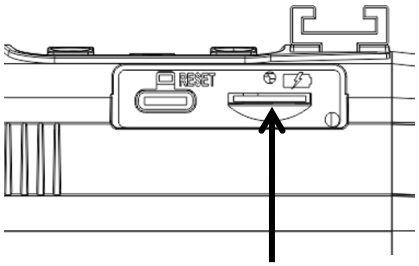

- Nel Prowl 2 è preinstallata una scheda di memoria da 32 GB. Per rimuovere la scheda, aprire la copertura della porta USB. Spingere la scheda di memoria verso l'interno per sbloccarla. Quando la scheda risulta parzialmente espulsa, è possibile estrarla.
- Per reinserire la scheda di memoria, assicurarsi che i contatti dorati siano rivolti verso l'alto. Spingere la scheda nel vano per bloccarla.

6. Accensione del Prowl 2

- Premere a lungo ⏻. Il dispositivo si accende ed entra in modalità Video (vedere la sezione 9).
- Per accendere durante la ricarica, premere brevemente ⏻.
- Visualizzare lo schermo LCD attraverso il mirino, utilizzando la diottria per regolare il sollievo oculare.
- Mettere a fuoco l'immagine sul sensore ruotando la rotella di messa a fuoco dell'obiettivo.

7. Informazioni sul display

- Modalità Video:



- Modalità Riproduzione:

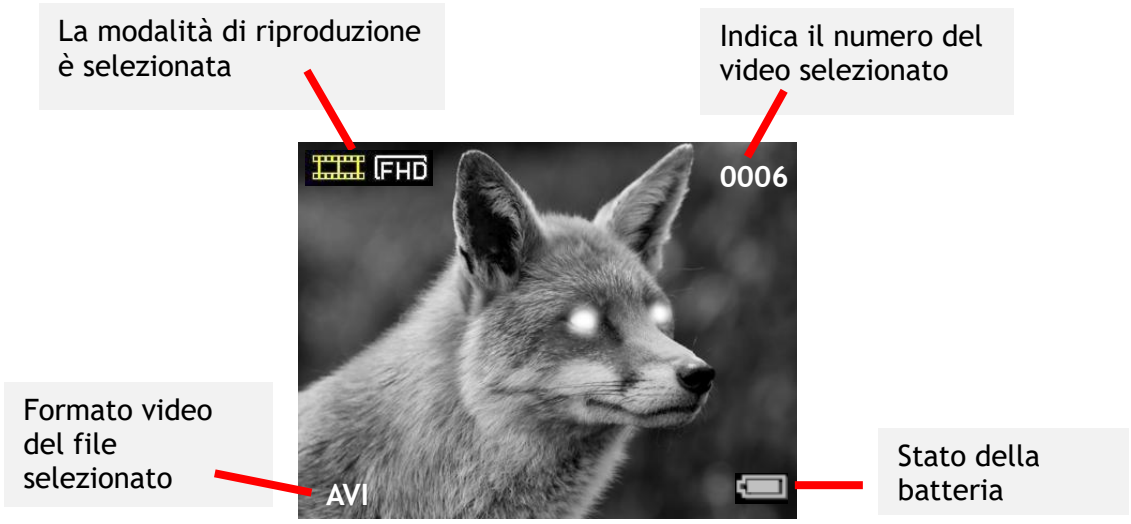

- Nota: le icone del display scompaiono per impostazione predefinita. L'opzione “Autohide icons” (Nascondi automaticamente le icone) può essere impostata su "Off" tramite il menù delle impostazioni (vedere la sezione 12).

8. Panoramica delle modalità

- Il Prowl 2 dispone di tre modalità. Premere a lungo  per passare da una modalità all'altra. Le modalità sono:
    - Modalità **Video**, per la registrazione di video. Questa è la modalità predefinita all'accensione del dispositivo. Vedere la sezione 9
    - Modalità **Riproduzione**, per vedere e cancellare i video memorizzati sulla scheda di memoria. Vedere la sezione 11
    - Modalità **Impostazioni**, per configurare le impostazioni. Vedere la sezione 12

9. Modalità Video

- La modalità Video è predefinita all'accensione del dispositivo.
- Regolare la messa a fuoco della fotocamera ruotando la rotella di messa a fuoco dell'obiettivo sulla parte anteriore del dispositivo. Regolare la messa a fuoco del display utilizzando la diottria (vedere la sezione 3).
- In alto a destra dello schermo LCD viene visualizzato lo spazio rimanente per la registrazione di video sulla scheda di memoria, nel formato HH:MM:SS.
- Premere OK per passare da un'opzione all'altra nel menu "Impostazioni rapide". L'indicatore a triangolo rosso (▼) mostra l'impostazione selezionata. Utilizzare ↑ e ↓ per regolare.
    - IR: l'intensità dei raggi infrarossi
    - Sensibilità: simile all'esposizione ISO, adattata a una scala a 5 punti
    - Retroilluminazione: la luminosità del display LCD
- L'IR è impostato su IR0 per impostazione predefinita all'accensione del dispositivo. Nessuno dei LED IR emetterà luce. Questa impostazione è appropriata in presenza di luce ambientale o quando si utilizza una fonte esterna di IR, come una torcia Nightfox XB5.
- Quando l'IR è impostato su "Auto", i LED IR aumenteranno e diminuiranno automaticamente in base alla luminosità dell'ambiente.
- Per l'uso diurno, impostare l'IR su "Off". Premere ↓ finché il menu "Impostazioni rapide" non visualizza "IR:OFF".

- Per l'uso notturno, aumentare l'IR premendo ↑, prima su "Auto", poi da IR:0 fino a IR:5.
- Ridurre il livello del LED IR premendo ↓. Premere a lungo ↓ per riportare l'IR all'impostazione predefinita "IR:0".
- Premere M per avviare/arrestare la registrazione. Quando la registrazione viene interrotta, il video viene automaticamente salvato sulla scheda di memoria.
- Premere per zoomare digitalmente fino all'ingrandimento 3x.
- L'impostazione predefinita prevede l'utilizzo di un LED IR da 940nm per gli IR da 1 a 3 e di un LED IR da 850nm per gli IR da 4 a 5. Con il LED IR da 940 nm, la luce rossa del LED è meno evidente; tuttavia, la luminosità potrebbe essere inferiore a quella da 850 nm. Per modificare questa impostazione, premere a lungo M due volte per accedere alla modalità impostazioni e selezionare "Impostazioni IR".

10. Consigli importanti per l'utilizzo dei LED a infrarossi

- Il Prowl 2 è dotato di due LED IR: uno con lunghezza d'onda di 940nm per la sicurezza e uno con lunghezza d'onda di 850nm per la portata.
- Tutti i LED IR producono un bagliore rosso, visibile all'occhio umano. Il LED da 940nm produce un bagliore minore rispetto a quello da 850nm, ma quello da 850nm offre un raggio d'azione maggiore rispetto a quello da 940nm.
- L'impostazione predefinita di fabbrica del Prowl 2 prevede l'utilizzo di 940nm per i valori IR 1-3 e di 850nm per i valori IR 4-5. Entrando nella modalità Impostazioni sono disponibili delle opzioni alternative (vedere la sezione 12).
- **Importante: altri dispositivi per la visione notturna possono rilevare la luce a infrarossi emessa dal Prowl 2.**
- In ambienti bui con una certa luce ambientale, utilizzare l'impostazione "Lunarsight" (IR:0) per non utilizzare alcun LED IR.
- Ridurre l'uso dei LED IR consente di risparmiare la batteria.

11. Modalità Riproduzione

- Premere a lungo M finché CHD non viene visualizzato nell'angolo in alto a sinistra dello schermo.
- Lo schermo LCD mostrerà l'ultimo file salvato. Premere ↑ per passare al file precedente e premere ↓ per passare al file successivo.
- Premere OK per accedere al menu di riproduzione e utilizzare ↑ e ↓ per navigare. Utilizzare OK per selezionare le opzioni del menu, che sono:
  - “Play”: riprodurre il video selezionato
  - “Delete”: cancellare il video selezionato
  - “Delete all”: cancellare tutti i video
  - “Exit”: uscire dal menù
- Selezionando una delle opzioni di eliminazione, verrà visualizzata una schermata di conferma prima che l'eliminazione sia definitiva.

12. Modalità Impostazioni

- Per accedere alla modalità Impostazioni, premere a lungo M fino a visualizzare il menù Impostazioni.
- Utilizzare ↑ e ↓ per navigare nel menù. Premere OK per selezionare un'opzione del menù.
- Se alcune impostazioni mancano dal menu del tuo dispositivo, potrebbe essere necessario un aggiornamento del firmware. Per ulteriori informazioni, visitare www.nightfoxstore.com/prowl2/help.

Impostazione	Opzioni * Predefinito	Descrizione
Filtro notturno ***(Night filter)***	Bianco e nero Verde Verde invertito Fosforo bianco *	Scegliere tra quattro filtri notturni

Impostazione	Opzioni * Predefinito	Descrizione
Impistazioni IR ***(IR settings)***	940nm+850nm * Solo 940nm Solo 850nm Disattiva LED IR	Seleziona 850nm per la portata e 940nm per la modalità stealth
Scomparsa automatica delle icone ***(Autohide icons)***	Disattivato Attivo *	Imposta la scomparsa automatica delle icone del display dopo 5 secondi
Impostazione interruttore inclinazione ***(Tilt switch setting)***	Disattivato Attivo *	Imposta lo spegnimento dello schermo quando il dispositivo viene inclinato verso l'alto
Larghezza immagine ***(Picture width)***	Larghezza massima Altezza massima *	Seleziona se l'immagine deve riempire l'intera larghezza del display (e non l'altezza); o riempie l'altezza del display (e ritaglia i lati dell'immagine)
Formattazione della scheda SD ***(Format SD)***	Sì No *	Elimina tutti i file presenti sulla scheda micro SD. *ATTENZIONE: eseguire il backup dei file su un dispositivo di archiviazione esterno prima di formattare la scheda SD*
Risprmio energetico ***(Power save)***	Disattivato 15 min 30 min 60 min *	Imposta lo spegnimento del dispositivo dopo un periodo di non utilizzo
Data ***(Date)*** ***e*** **Ora** ***(Time)***	AAAA/MM/GG ore:min:sec	Premere OK per iniziare a modificare il numero selezionato. Usare ↑ e ↓ per aggiustare i valori. Premere OK per impostare il numero e ↓ per passare al campo successivo. Una volta che la data è corretta, premere  per salvare e tornare al menu delle impostazioni

Impostazione	Opzioni * Predefinito	Descrizione
Sfarfallio ***(Flicker)***	60 Hz 50 Hz	Determina la frequenza di aggiornamento dello schermo LCD. Il dispositivo viene fornito con l'impostazione corretta in base alla propria area geografica
Etichetta data/ora ***(Date/time tag)***	Disattivato * Attivo	Consente di scegliere se la data e l'ora saranno visibili sui video registrati
Frequenza dei fotogrammi del file video ***(Frame rate)***	60 FPS 30 FPS	Seleziona la frequenza dei fotogrammi delle registrazioni video AVI prodotte. Una frequenza fotogrammi più elevata può migliorare la qualità del video, ma ne aumenta le dimensioni
Reset di fabbrica ***(Factory reset)***	Sì No *	Riporta tutte le impostazioni a quelle di fabbrica
Versione ***(Version)***	Numero versione Aggiornamento firmware	Mostra la versione corrente del firmware. Utilizza l'opzione "Firmware Update" per aggiornare il tuo dispositivo con il firmware dal nostro sito Web: www.nightfoxstore.com

13. Montaggio sulla testa

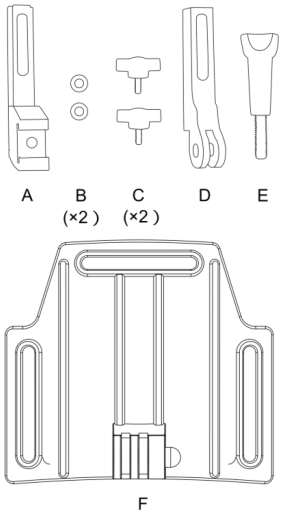

Sono presenti 8 pezzi per il supporto per la testa

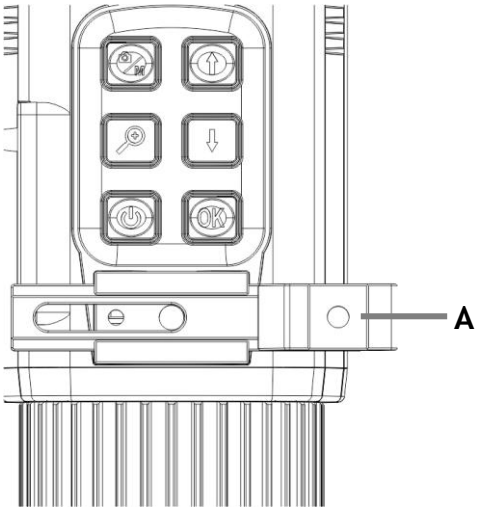

Far scorrere il pezzo A nella staffa sulla parte superiore del Prowl 2

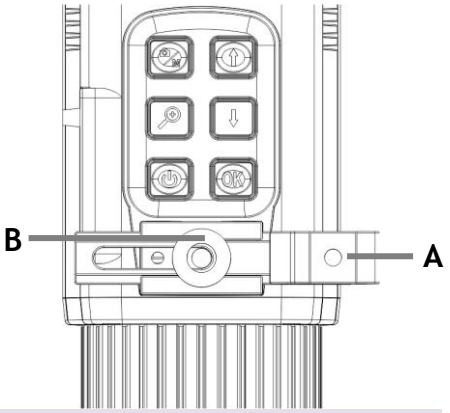

Posizionare il pezzo B sul pezzo A

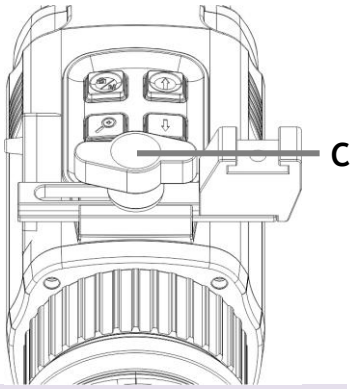

Avvitare il pomello ad alette C nei pezzi B e A

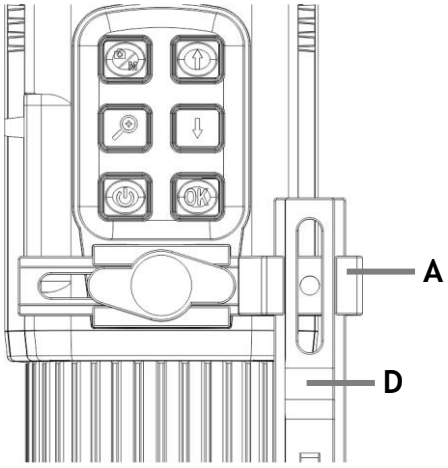

Inserire il pezzo D nella parte superiore del pezzo A

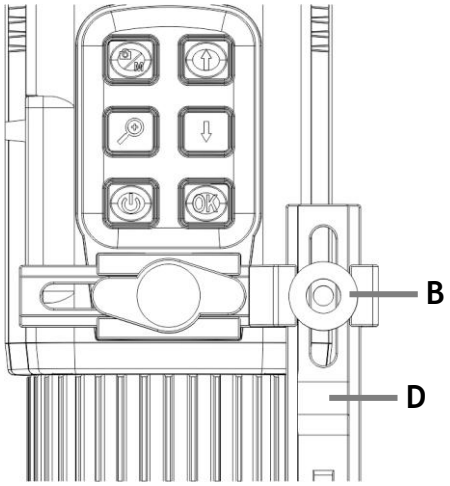

Mettere il pezzo B sul pezzo D

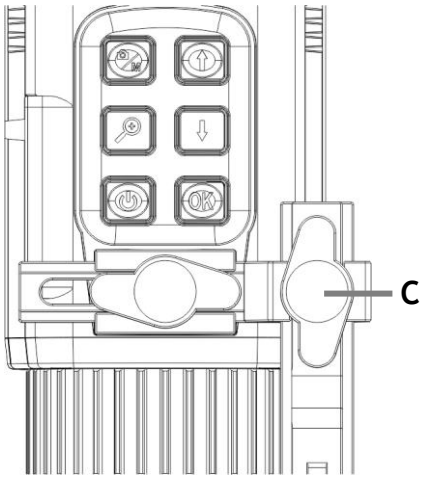

Avvitare il pomello ad alette C nei pezzi B e D

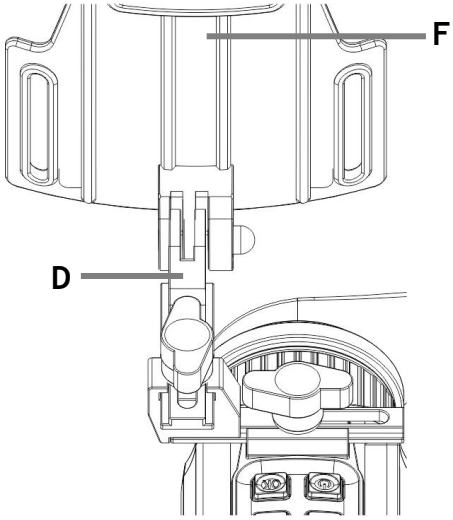

Incastrare i pezzi F e D tra loro

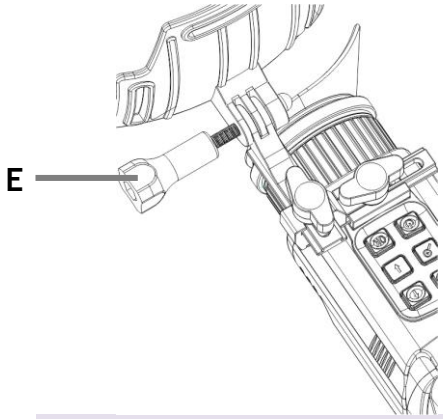

Fissare con la vite lunga E

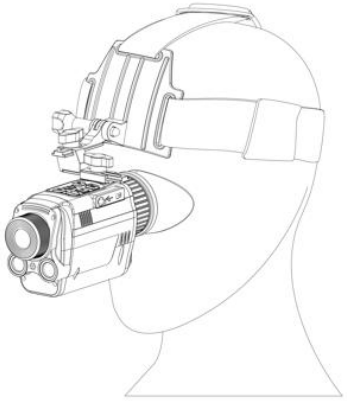

Regolare le cinghie per il massimo comfort

14. Montaggio su casco tattico



- Il Prowl 2 viene fornito con un adattatore per casco a coda di rondine (a destra), compatibile con i sistemi di montaggio per casco come il Nightfox N247 e Wilcox G24.
- Per utilizzare l'adattatore a coda di rondine, seguire le istruzioni nella Sezione 13, ma utilizzare l'attacco a coda di rondine (a destra) invece del punto di montaggio GoPro D.

15. Installazione di obiettivi rimovibili

- Sulla parte anteriore del sensore della fotocamera del Prowl 2 è presente una filettatura per il fissaggio dell'obiettivo grandangolare o fisheye rimovibile. Ruotare in senso orario per stringere, fino a quando l'obiettivo rimovibile non è ben fissato.
- Premere a lungo per alternare tra Larghezza massima e Altezza massima.
- Il campo visivo (FOV) cambierà a seconda dell'obiettivo utilizzato e dell'impostazione "Larghezza immagine" attiva (l'impostazione predefinita è "Altezza massima"):

Obiettivo	Altezza massima	Larghezza massima
Nessun obiettivo rimovibile	35°	55°
Obiettivo grandangolare	45°	70°
Obiettivo fisheye	73°	105°

- Nota: l'impostazione "Altezza massima" significa che l'immagine riempie l'altezza del display (e ne ritaglia i lati); "Larghezza massima" significa che l'immagine riempie l'intera larghezza del display (e non l'altezza).

16. Sostituzione della batteria

- Il Prowl 2 utilizza una batteria ricaricabile agli ioni di litio 18650. Conservare sempre la batteria all'interno del monocolo. Non riporre la batteria alla rinfusa.
- È preinstallata una batteria da 3200 mAh.
- Si raccomanda di caricare il Prowl 2 almeno una volta ogni tre mesi, anche quando il monocolo non è stato utilizzato. Ciò contribuisce ad attivare la batteria e a prolungarne la durata. Se la batteria non funziona più, è necessario acquistarne una nuova agli ioni di litio.

- Sostituire la batteria solo con batterie legittime e di marca, che rispettano queste specifiche:
  - La batteria deve avere un anodo, o “parte superiore a bottone”;
  - La batteria deve essere lunga 69.5-71.5mm e larga 18-19mm.

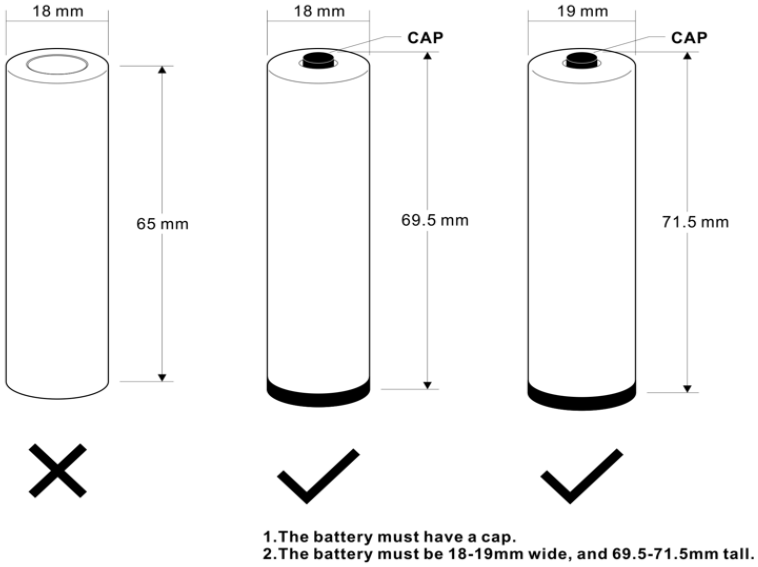

- Ruotare il tappo del vano batteria per aprirlo. Sostituire la vecchia batteria con la nuova batteria 18650. Ruotare saldamente la manopola per riposizionarla nel vano batteria.
- Rispettare le seguenti avvertenze di sicurezza:
  - **NON IMMERGERE LA BATTERIA IN ALCUN LIQUIDO.**
  - **NON UTILIZZARE DEI CARICATORI NON AUTORIZZATI.**
  - **NON FORZARE UNA CARICA INVERSA O UNA CONNESSIONE INVERSA.**
  - **NON ADATTARE LA BATTERIA A DEGLI USI NON PREVISTI.**
  - **TENERE LA BATTERIA LONTANA DAL CALORE E DALLE FIAMME.**
  - **NON PROVOCARE UN CORTOCIRCUITO.**
  - **EVITARE ALLA BATTERIA DEGLI IMPATTI INUTILI.**
  - **NON PENETRARE CON UN CHIODO O COLPIRE CON UN MARTELLO.**
  - **NON UTILIZZARE O COLLOCARE LA BATTERIA IN VICINANZA DI FUOCHI, FONTI DI CALORE O ALTE TEMPERATURE.**
  - **NON SALDARE LA BATTERIA DIRETTAMENTE.**
  - **NON SMONTARE LA BATTERIA.**

17. Risoluzione dei problemi

Problema	Possibile causa	Azione
Il Prowl 2 non si accende	La batteria ricaricabile è scaduta	Se la batteria agli ioni di litio non mantiene la carica, è necessario sostituirla (vedere la sezione 16)

Problema	Possibile causa	Azione
Sullo schermo viene visualizzato "No SD card" anche se è stata inserita una SD	La scheda di memoria inserita non è formattata correttamente per il Prowl 2 o è danneggiata	Accedere alla modalità Impostazioni e formattare la scheda di memoria (vedere la sezione 12)
L'immagine è sfocata	La rotella di messa a fuoco manuale non è stata regolata	Per rendere più nitida l'immagine, ruotare la diottra sul lato anteriore dell'apparecchio
L'unità si accende per un breve periodo o non si accende affatto	Alimentazione della batteria insufficiente	Collegare l'unità all'alimentazione e lasciarla in carica, **anche se sullo schermo non compare nulla**. Dopo un'ora, provare a riaccendere
La qualità dell'immagine sullo schermo LCD è scarsa	La diottra e/o la ghiera di messa a fuoco non sono state regolate	Regolare la distanza tra gli occhi e la ghiera di messa a fuoco a ogni utilizzo per garantire una qualità ottimale dell'immagine
	L'IR non è impostato su "off" per l'uso diurno	L'IR non è necessario durante le ore diurne e deve essere spento. Vedere la sezione 9
	L'IR non è attivato per l'uso notturno	In condizioni di oscurità, assicurarsi che sia selezionato un livello IR da 1 a 5. Utilizzare ↑ per aumentarlo. La funzione "Lunarsight" (IR0) può essere utilizzata in presenza di luce ambientale o di una sorgente IR esterna. Se è stato selezionato 'Disable IR LEDs', ↑ non andrà oltre IR0. Ripristinare le impostazioni IR navigando nella modalità Impostazioni → Impostazioni IR

Problema	Possibile causa	Azione
L'unità si è bloccata e non risponde quando si preme un pulsante qualsiasi	Il firmware ha riscontrato un bug o la batteria non è sufficientemente carica	Collegare l'unità all'alimentazione e lasciarla in carica (come sopra). Premere il pulsante di reset, situato sopra la porta USB-C (vedere sezione 3, voce ⑩)

Avete ancora problemi?

Inviateci un'e-mail all'indirizzo **help@nightfoxstore.com**

Visitate il sito www.nightfoxstore.com/prowl2 per vedere i nostri video di aiuto

18. Specifiche

Ingrandimento ottico fisso	1x
Ingrandimento digitale regolabile	3x
Lunghezza d'onda IR	940nm, 850nm
Risoluzione del sensore digitale	IMX662, 2MP
Potenza del LED a infrarossi	2W per LED
Sensore	1920 x 1080p
Alimentazione	Batteria ricaricabile agli ioni di litio 18650 (3500mAh inclusa)
Durata della batteria	8 di utilizzo diurno 4 ore di utilizzo notturno (IR4)
Ricarica tramite USB	Sì
Capacità di registrazione	Sì
Scheda di memoria	Micro SD: 32 GB inclusa Da un minimo di 4GB ad un massimo di 256GB
Risoluzione di registrazione	1080 FHD
Dimensioni dell'unità	164 x 57 x 86 mm

Peso dell'unità	310g inclusa la batteria
Tecnologia del mirino	TFT
Risoluzione dello schermo	Porta RGB 480 x 360
Dimensioni dello schermo	TFT da 2 pollici
Apertura	F1.6
Angolo visivo	Modalità immagine "Larghezza massima": • Senza lente - 55° • Grandangolo - 70° • Fisheye - 105°



Avete dei problemi?

Inviateci un'e-mail all'indirizzo **help@nightfoxstore.com**

Visitate il sito www.nightfoxstore.com/prowl2 per vedere i nostri video di aiuto



Polski

Spis Treści

1. **Zawartość opakowania** **92**
2. **Przegląd panelu sterowania** **93**
3. **Przegląd funkcji i elementów sterujących** **94**
4. **Ładowanie Prowl 2** **95**
5. **Wkładanie karty micro SD** **96**
6. **Włączanie urządzenia Prowl 2** **96**
7. **Wyświetlanie informacji** **97**
8. **Przegląd trybów** **98**
9. **Tryb wideo** **98**
10. **Ważne wskazówki dla IR LED** **99**
11. **Tryb odtwarzania** **100**
12. **Tryb ustawień** **100**
13. **Mocowanie na głowę** **103**
14. **Montaż na kasku taktycznym** **104**
15. **Montaż odłączanych obiektywów** **105**
16. **Wymiana baterii** **105**
17. **Rozwiązywanie problemów** **106**
18. **Specyfikacja** **108**

Potrzebujesz pomocy na dowolnym etapie?
Przeczytaj poradnik **rozwiązywania problemów** na stronie 106
Napisz do nas na adres **help@nightfoxstore.com**
Odwiedź stronę **www.nightfoxstore.com/prowl2**, aby obejrzeć nasze filmy pomocnicze

1. Zawartość opakowania

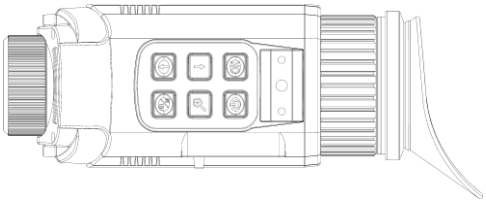

Nightfox Prowl 2



Pasek na nadgarstek

Odłączane obiektywy

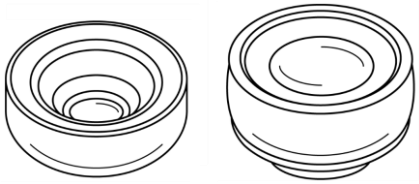

Szerokokątny **Fisheye**

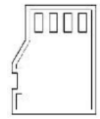

Zainstalowana karta pamięci 32 GB

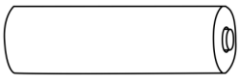

Zainstalowany akumulator litowo-jonowy 18650 o pojemności 3500 mAh

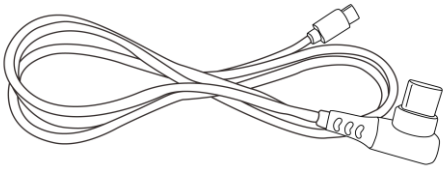

Kabel USB-C

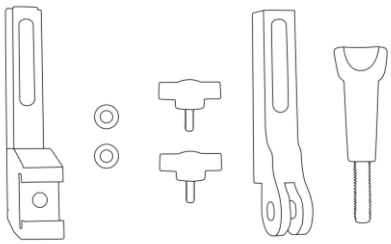

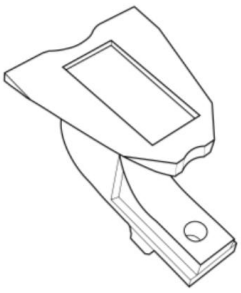

Adapter do mocowania typu „jaskółczy ogon”

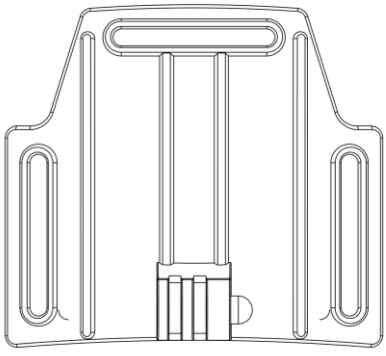

Akcesoria do mocowania na głowie



Ochraniacz obiektywu

2. Przegląd panelu sterowania

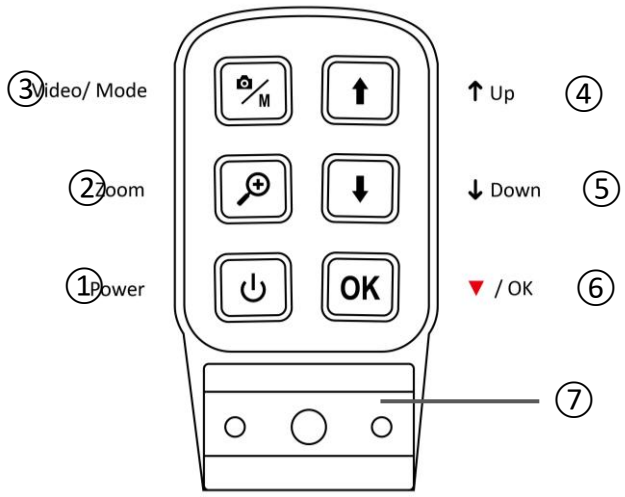

①	⏻	**Power** ***Zasilanie***	• Naciśnij długo, aby włączyć lub wyłączyć Prowl 2 • Naciśnij krótko, aby zmienić ustawienia filtra nocnego • Naciśnij krótko, aby włączyć podczas ładowania
②	🔍+	**Zoom**	• Zwiększ zoom cyfrowy do 3x. Kontynuuj naciskanie, aby powrócić do powiększenia 1x • Tryb **wideo**: naciśnij długo, aby przełączać ustawienie „Picture width” (Szerokość obrazu) między „Maximum height” (maksymalną wysokością) a „Maximum width” (maksymalną szerokością). Patrz sekcja 12
③	📷/M	**Video / Mode** ***Wideo / Tryb***	• Naciśnij długo, aby przełączać się między trzema trybami: **Wideo › Odtwarzanie › Ustawienia** • Tryb **wideo**: rozpocznij / zakończ nagrywanie
④	↑	**Up** ***Zwiększ podczerwień (IR) / W górę***	• Tryb **wideo**: zwiększ poziom podczerwieni do IR5 • Tryb **odtwarzania**: wybierz poprzedni plik • Tryb **ustawień**: przewiń menu w górę
⑤	↓	**Down** ***Zmniejsz IR / W dół***	• Tryb **wideo**: zmniejsz poziom podczerwieni. Naciśnij i przytrzymaj, aby ustawić IR na IR0 • Tryb **odtwarzania**: wybierz następny plik do obejrzenia • Tryb **ustawień**: przewiń menu w dół

⑥	**OK**	***Nagrywanie/wybór***	• Tryb **wideo**: przełączanie między trzema opcjami w menu szybkich ustawień (▼): › **IR:** WYŁ., Auto, 0*, 1, 2, 3, 4, 5* Domyślnie › **Sensitivity (Czułość):** 1, 2, 3, 4*, 5 › **Backlight (Podświetlenie):** 1, 2, 3*, 4, 5 • Tryb **wideo**: naciśnij i przytrzymaj, aby wyświetlić „mapę przycisków” • Tryb **odtwarzania**: otwórz podmenu z opcjami odtwarzania, usuwania, usuwania wszystkich lub wyjścia • Tryb **ustawień**: potwierdź wybór
⑦	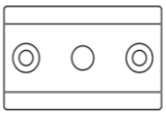	***Uchwyt do akcesoriów montażowych***	• Instrukcja montażu znajduje się w sekcji 13

3. Przegląd funkcji i elementów sterujących

⑧ Wizjer

⑨ Port USB-C

⑩ Reset

⑪ Wskaźnik LED

⑫ Gniazdo karty Micro SD

⑬ Regulacja odległości od oka (dioptria)

⑭ Muszla oczna

⑮ Zaślepka komory baterii

⑯ Pokrętło ostrości obiektywu

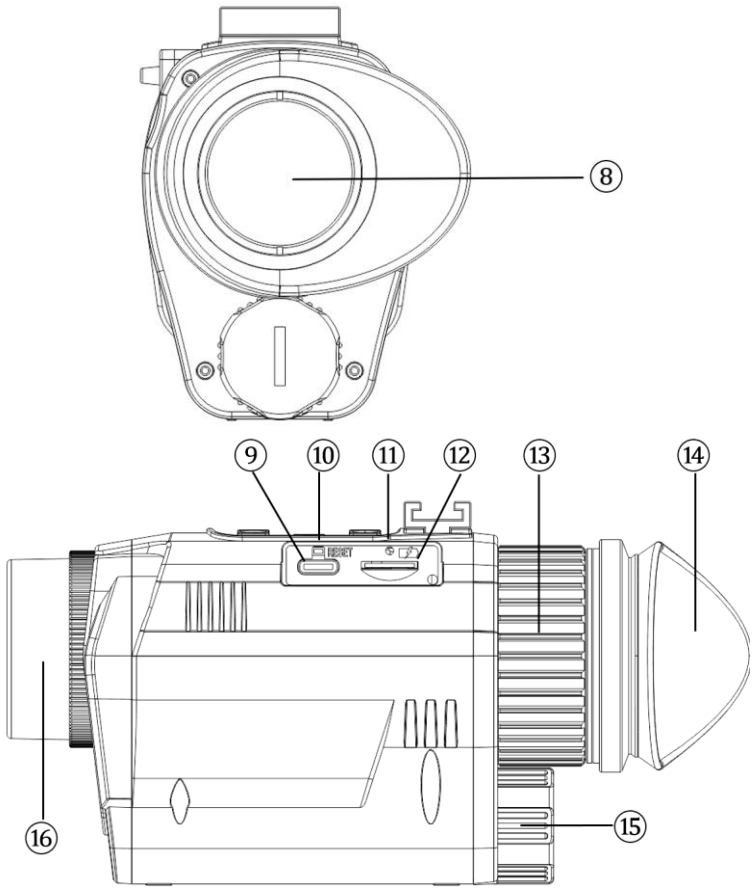

⑰ Gwint statywu ⑱ Zaczep paska na nadgarstek	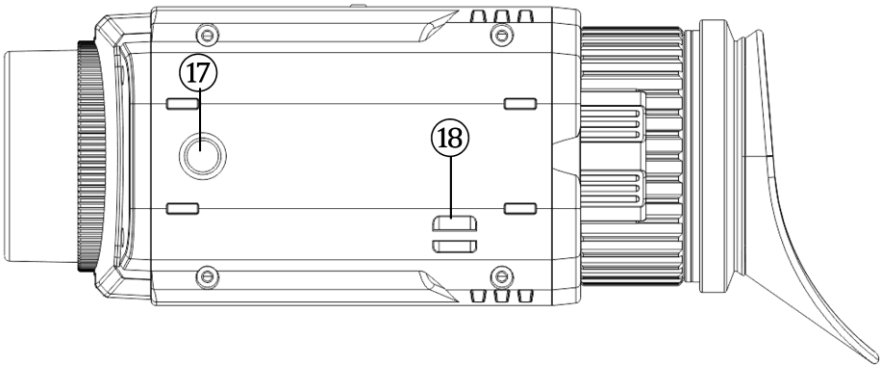
⑲ Mikrofon ⑳ Obiektyw ㉑ Dioda podczerwieni 850 nm ㉒ Dioda podczerwieni 940 nm	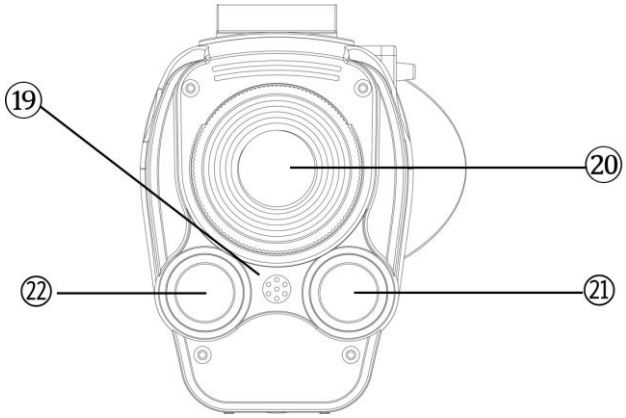

4. Ładowanie Prowl 2

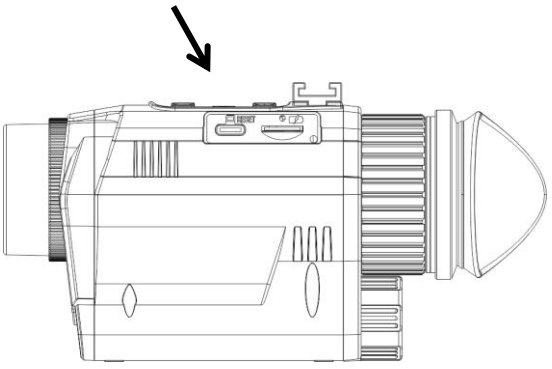

- Prowl 2 ładuje się jak telefon lub tablet, za pomocą interfejsu USB-C.
- Aby naładować baterię, podłącz dołączony kabel USB-C do portu USB. Może to być port USB w komputerze, powerbanku lub ładowarce telefonu.
- Podłącz dołączony kabel USB-C do portu ładowania. Na ekranie wyświetli się grafika ładowania, a urządzenie przejdzie w tryb czuwania: naciśnij krótko przycisk ⏻, aby włączyć urządzenie z trybu czuwania. Czas ładowania wynosi około czterech godzin.
- Zaleca się ładowanie Prowl 2 co najmniej raz na trzy miesiące, nawet jeśli urządzenie nie jest używane. Pomaga to regularnie aktywować baterię i wydłużyć jej żywotność.

5. Wkładanie karty micro SD

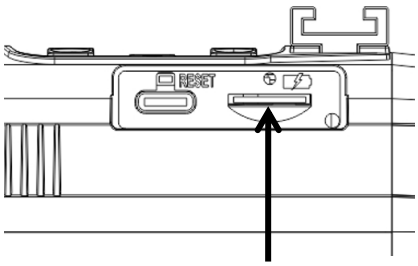

- Urządzenie Prowl 2 jest wstępnie wyposażone w kartę pamięci o pojemności 32 GB. Aby wyjąć kartę, otwórz pokrywę USB. Wciśnij kartę pamięci, aby ją wysunąć. Gdy karta jest częściowo wysunięta, można ją wyciągnąć.
- Aby ponownie włożyć kartę pamięci, upewnij się, że złote styki są skierowane do góry. Wciśnij kartę do gniazda, aby ją zablokować.

6. Włączanie urządzenia Prowl 2

- Długie naciśnięcie ⏻. Urządzenie włącza się i przechodzi w tryb wideo (patrz sekcja 9).
- Aby włączyć urządzenie podczas ładowania, naciśnij krótko ⏻.
- Obejrzyj ekran LCD przez wizjer, używając dioptrii do regulacji odległości od oka.
- Ustaw ostrość obrazu na czujniku, obracając pokrętło ostrości obiektywu.

7. Wyświetlanie informacji

- Tryb wideo:

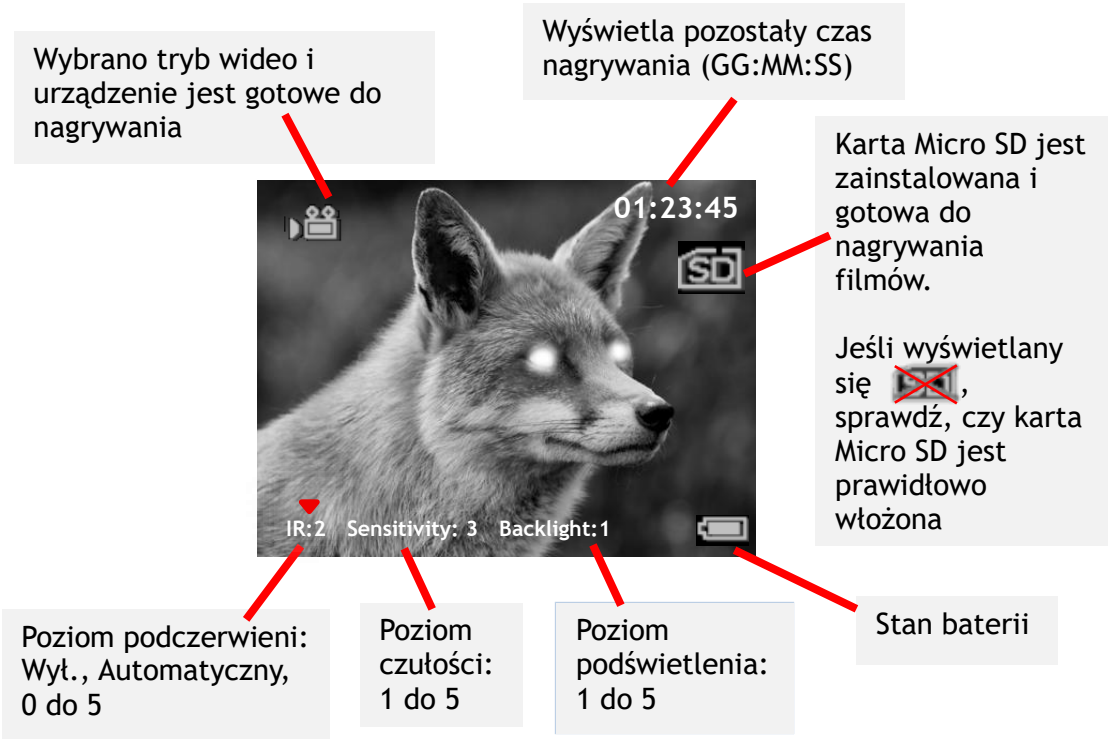

- Tryb odtwarzania:

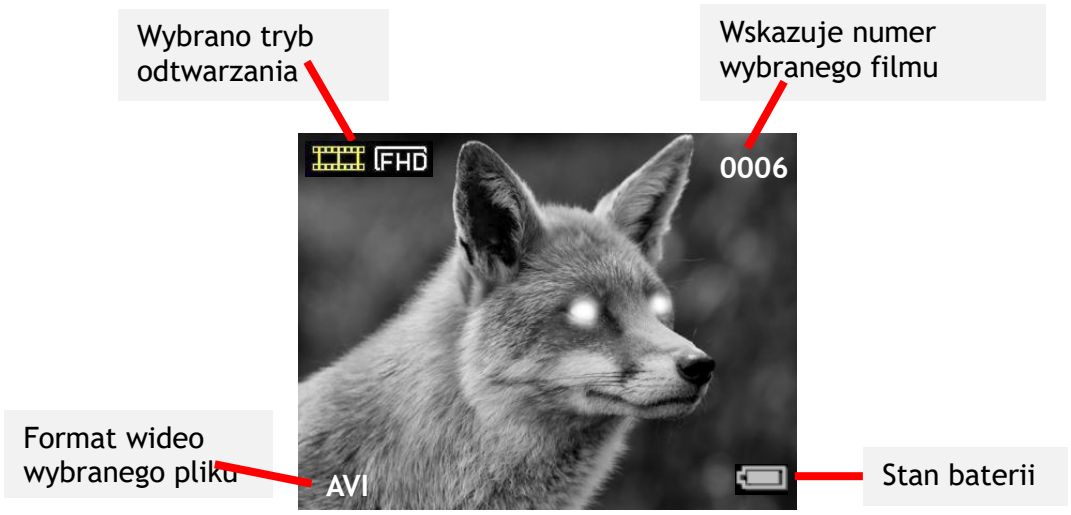

- Uwaga: ikony wyświetlacza znikają domyślnie. Opcję "Autohide Icons" (Automatyczne ukrywanie ikon) można wyłączyć w menu ustawień (zobacz sekcja 12).

8. Przegląd trybów

- Prowl 2 posiada trzy tryby. Naciśnij i przytrzymaj M, by przełączyć się z jednego trybu do drugiego. Tryby to:
  - Tryb **wideo**, do nagrywania filmów. Jest to tryb domyślny po włączeniu urządzenia. Zobacz sekcję 9
  - Tryb **odtwarzania**, do oglądania i usuwania filmów zapisanych na karcie pamięci. Zobacz sekcję 11
  - Tryb **ustawień**, służący do konfigurowania ustawień. Zobacz sekcję 12

9. Tryb wideo

- Tryb wideo jest trybem domyślnym po włączeniu urządzenia.
- Ustaw ostrość aparatu, obracając pokrętło ostrości obiektywu z przodu urządzenia. Ostrość wyświetlacza można regulować za pomocą dioptrii (patrz sekcja 3).
- W prawym górnym rogu ekranu LCD wyświetlana jest ilość wolnego miejsca na karcie pamięci w formacie GG:MM:SS.
- Naciśnij OK, aby przełączać się między trzema opcjami w menu „Szybkie ustawienia”. Czerwony trójkątny wskaźnik (▼) pokazuje wybrane ustawienie. Użyj ↑ i ↓, aby dostosować.
  - IR: siła wiązki podczerwieni
  - Czułość: podobna do ekspozycji ISO, dostosowana do 5-stopniowej skali
  - Podświetlenie: jasność ekranu LCD
- Domyślnie po włączeniu urządzenia dioda podczerwieni jest ustawiona na IR0. Żadna z diod LED IR nie będzie emitować światła. Jest to odpowiednie rozwiązanie w przypadku oświetlenia otoczenia lub korzystania z zewnętrznego źródła podczerwieni, takiego jak latarka Nightfox XB5.
- Po ustawieniu IR na „Auto”, diody LED IR będą automatycznie zwiększać i zmniejszać jasność w zależności od jasności otoczenia.
- W przypadku użytkowania w ciągu dnia wyłącz IR. Naciskaj ↓, aż w menu „Szybkie ustawienia” pojawi się „IR:OFF”.
- W nocy zwiększ poziom podczerwieni, naciskając przycisk ↑, najpierw do „Auto”, a następnie od IR:0 do IR:5.

- Zmniejsz poziom diody IR, naciskając przycisk ↓. Naciśnij i przytrzymaj przycisk ↓, aby przywrócić domyślne ustawienie IR:0.
- Naciśnij , by rozpocząć/zatrzymać nagrywanie. Po zatrzymaniu nagrywania film jest automatycznie zapisywany na karcie pamięci.
- Naciśnij , aby cyfrowo powiększyć obraz do 3x.
- Ustawienie domyślne wykorzystuje 940nm IR LED dla IR 1 do 3 i 850nm IR LED dla IR 4 do 5. W przypadku diody LED IR o długości fali 940 nm czerwona poświata jest mniej widoczna, jednak jej jasność może być niższa niż 850 nm. Aby zmienić to ustawienie, naciśnij i przytrzymaj przycisk dwa razy, aby przejść do trybu ustawień i wybrać „IR settings”.

10. Ważne wskazówki dla IR LED

- Prowl 2 ma dwie diody LED na podczerwień: o długości fali 940 nm dla ukrycia i o długości fali 850 nm dla zasięgu.
- Wszystkie diody IR LED wytwarzają czerwoną poświatę, widoczną dla ludzkiego oka. 940nm LED wytwarza mniejszą poświatę niż 850nm LED, ale 850nm zapewnia większy zasięg widzenia niż 940nm.
- Domyślne ustawienia fabryczne Prowl 2 wykorzystują 940nm dla poziomów IR 1-3 i 850nm dla poziomów IR 4-5. Inne opcje są dostępne po wejściu w tryb ustawień (patrz sekcja 12).
- **Ważne: inne urządzenia noktowizyjne mogą wykrywać światło podczerwone emitowane przez Prowl 2.**
- W ciemnym otoczeniu z pewną ilością światła otoczenia należy użyć ustawienia "Lunarsight" (IR:0), by w ogóle nie korzystać z diod podczerwieni.
- Zmniejszenie użycia diod LED IR oszczędza baterię.

11. Tryb odtwarzania

- Naciśnij i przytrzymaj przycisk , aż w lewym górnym rogu ekranu pojawi się symbol .
- Na ekranie LCD pojawi się ostatnio zapisany plik. Naciśnij przycisk ↑, aby przejść do poprzedniego pliku, a następnie przycisk ↓, aby przejść do następnego.
- Naciśnij przycisk OK, aby wejść do menu odtwarzania i użyj przycisków ↑ i ↓ do nawigacji. Użyj przycisku OK, aby wybrać jedną z opcji menu, które obejmują:
  - „Play”: odtwarzanie wybranego filmu
  - „Delete”: usuwanie wybranego filmu
  - „Delete all”: usuwanie wszystkich filmów
  - „Exit”: wyjście z menu
- Wybranie którejkolwiek z opcji usuwania spowoduje wyświetlenie ekranu potwierdzenia przed ostatecznym usunięciem.

12. Tryb ustawień

- Aby wejść w tryb ustawień, naciśnij i przytrzymaj przycisk  do momentu wyświetlenia menu ustawień.
- Aby poruszać się po menu, użyj przycisków ↑ oraz ↓. Naciśnij OK, by wybrać opcję menu.
- Jeśli w menu urządzenia brakuje niektórych ustawień, może być konieczna aktualizacja oprogramowania sprzętowego. Więcej informacji można znaleźć na stronie www.nightfoxstore.com/prowl2/help.

Ustawienie	Opcje * Domyślne	Opis
Filtr nocny ***(Night filter)***	Czarno-białym Zielonym Odwróconym zielonym Białym fosforem *	Wybierz między czterema filtrami nocnymi

Ustawienie	Opcje * Domyślne	Opis
Ustawienia podczerwieni *(IR settings)*	940 nm + 850 nm * Tylko 940 nm Tylko 850 nm Wyłącz diody podczerwieni	Wybierz 850 nm dla zasięgu i 940 nm dla ukrycia
Automatyczne ukrywanie ikon *(Autohide icons)*	Wył. Wł. *	Ustaw automatyczne znikanie ikon wyświetlacza po 5 sekundach
Ustawienie przełącznika pochylenia *(Tilt switch setting)*	Wył. Wł. *	Ustaw wyłączanie ekranu po odchyleniu urządzenia do góry
Szerokość obrazu *(Picture width)*	Maks. szerokość Maks. wysokość *	Wybierz, czy obraz wypełnia szerokość wyświetlacza (a nie jego wysokość); lub wypełnia wysokość wyświetlacza (i przycina boki obrazu)
Formatuj kartę SD *(Format SD)*	Tak Nie *	Usunięcie wszystkich plików znajdujących się na karcie micro SD. *OSTRZEŻENIE: Przed sformatowaniem karty SD wykonaj kopię zapasową plików na zewnętrznym urządzeniu pamięci masowej*
Oszczędzanie energii *(Power save)*	Wył. 15 min 30 min 60 min *	Ustawienie wyłączania urządzenia po okresie nieużywania
Data *(Date)* i **Godzina** *(Time)*	RRRR/MM/DD godz.:min:sek.	Naciśnij OK, by rozpocząć zmianę wybranej liczby. Użyj ↑ i ↓, by dostosować wartości. Naciśnij OK, by ustawić liczbę i ↓, by przejść do następnego pola. Po ustawieniu prawidłowej daty naciśnij M, aby zapisać i powrócić do menu ustawień

Ustawienie	Opcje * Domyślne	Opis
Migotanie ***(Flicker)***	60 Hz 50 Hz	Określa częstotliwość odświeżania ekranu LCD. Urządzenie jest dostarczane z ustawieniem prawidłowym dla danego obszaru geograficznego.
Znacznik daty/godziny ***(Date/time tag)***	Wył. * Wł.	Określa, czy w nagranych filmach ma być umieszczany znacznik daty i godziny.
Liczba klatek na sekundę pliku wideo (Frame rate)	60 kl./s 30 kl./s	Wybór liczby klatek na sekundę dla nagrań wideo AVI produkowanych przez urządzenie. Wyższa liczba klatek na sekundę może poprawić jakość wideo, ale zwiększy jego rozmiar.
Przywracanie ustawień fabrycznych ***(Factory reset)***	Tak Nie *	Przywraca wszystkie ustawienia do domyślnych ustawień fabrycznych.
Wersja ***(Version)***	Numer wersji Aktualizacja oprogramowania układowego	Pokazuje aktualną wersję oprogramowania sprzętowego. Skorzystaj z opcji „Firmware Update”, aby zaktualizować swoje urządzenie za pomocą oprogramowania z naszej strony internetowej: www.nightfoxstore.com.

13. Mocowanie na głowę

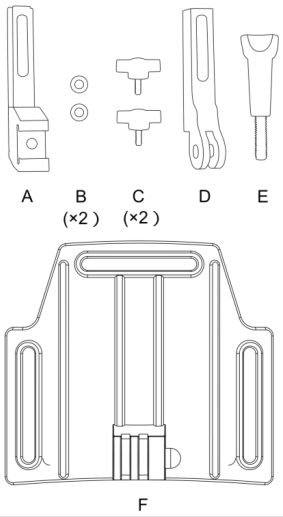

Uchwyt na głowę składa się z 8 części

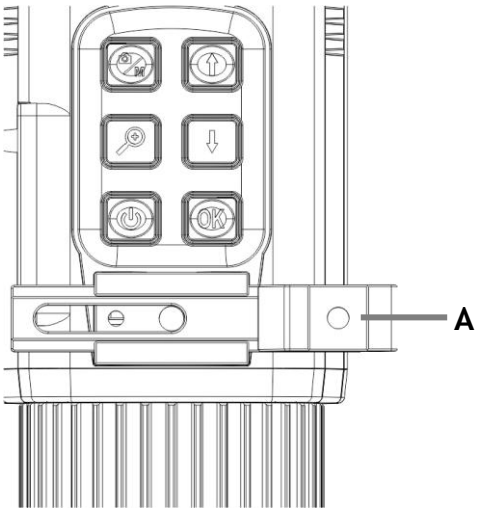

Wsuń element A na uchwyt znajdujący się na górze Prowl 2

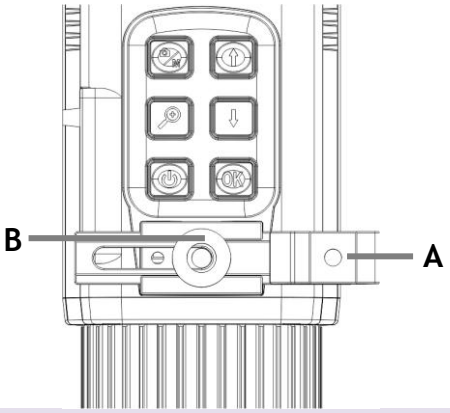

Umieść element B na elemencie A

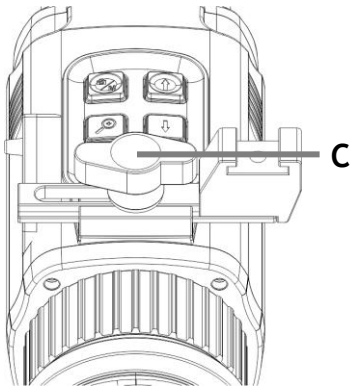

Przykręć pokrętło skrzydełkowe C do elementów

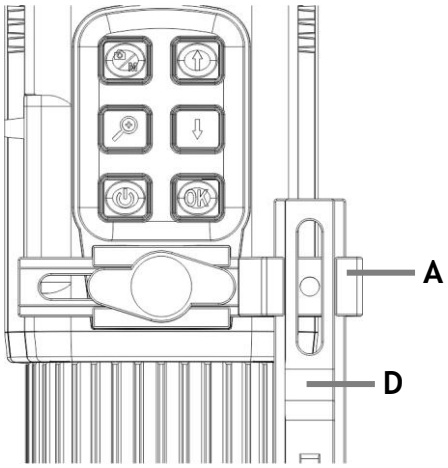

Wsuń element D w górną część elementu A

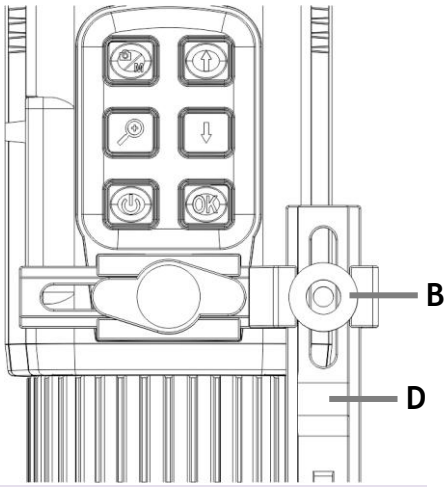

Umieść element B na elemencie D

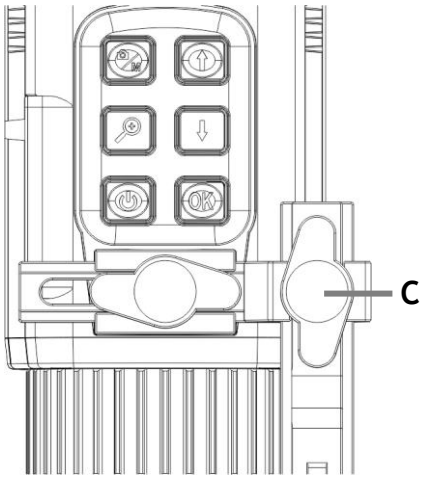

Screw wing knob C into pieces B and D

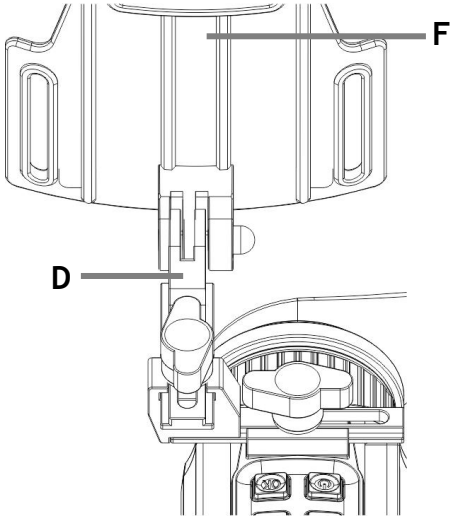

Slot pieces F and D together

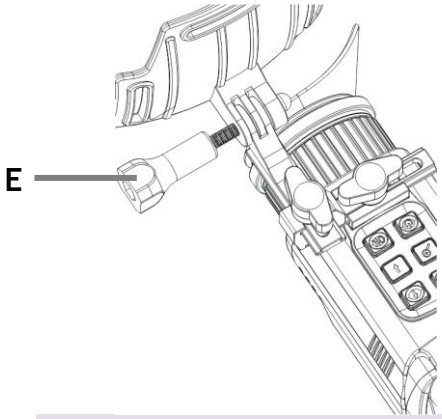

Secure using long screw E

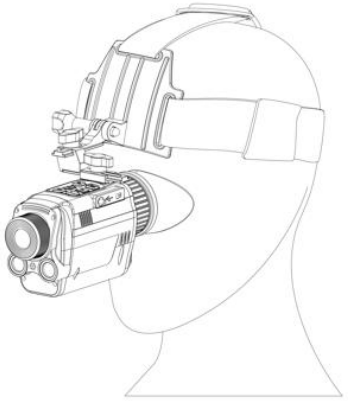

Adjust the straps for comfort

14. Montaż na kasku taktycznym

- Prowl 2 jest dostarczany z adapterem do kasku typu jaskółczy ogon (po prawej), kompatybilnym z systemami mocowania kasku, takimi jak Nightfox N247 I Wilcox G24.
- Aby użyć adaptera Dovetail, postępuj zgodnie z instrukcjami w sekcji 13, jednak zamiast punktu montażowego GoPro D użyj mocowania Dovetail (po prawej).



15. Montaż odłączanych obiektywów

- Z przodu matrycy aparatu Prowl 2 znajduje się gwint do mocowania odłączanego obiektywu szerokokątnego lub typu rybie oko. Obróć zgodnie z ruchem wskazówek zegara, aby dokręcić, aż odłączany obiektyw będzie stabilny.
- Naciśnij i przytrzymaj przycisk , aby przełączać się między ustawieniami Maksymalna szerokość i Maksymalna wysokość.
- Pole widzenia (FOV) zmienia się w zależności od używanego obiektywu i aktywnego ustawienia „Szerokość obrazu” (domyślnie jest to „Maksymalna wysokość”):

Obiektyw	Maksymalna wysokość	Maksymalna szerokość
Brak odłączanego obiektywu	35°	55°
Obiektyw szerokokątny	45°	70°
Obiektyw typu rybie oko	73°	105°

- Uwaga: ustawienie „Maksymalna wysokość” oznacza, że obraz wypełnia wysokość wyświetlacza (i przycina boki obrazu); „Maksymalna szerokość” oznacza, że obraz wypełnia szerokość wyświetlacza (a nie jego wysokość).

16. Wymiana baterii

- Prowl 2 wykorzystuje baterię litowo-jonową 18650 wielokrotnego ładowania. Baterię należy zawsze przechowywać wewnątrz monokularu. Nie przechowywać luzem.
- Bateria o pojemności 3200 mAh jest zainstalowana fabrycznie.
- Zaleca się ładowanie Prowl 2 co najmniej raz na trzy miesiące, nawet jeśli urządzenie nie jest używane. Pomaga to aktywować baterię i wydłużyć jej żywotność. Jeśli bateria przestanie działać, konieczny będzie zakup nowej baterii litowo-jonowej.

- Baterię należy wymieniać wyłącznie na legalne, markowe baterie zgodne z poniższymi specyfikacjami:
  - Bateria musi być wyposażona w pokrywę lub przycisk;
  - Bateria musi mieć długość 69.5-71.5 mm i szerokość 18-19 mm.

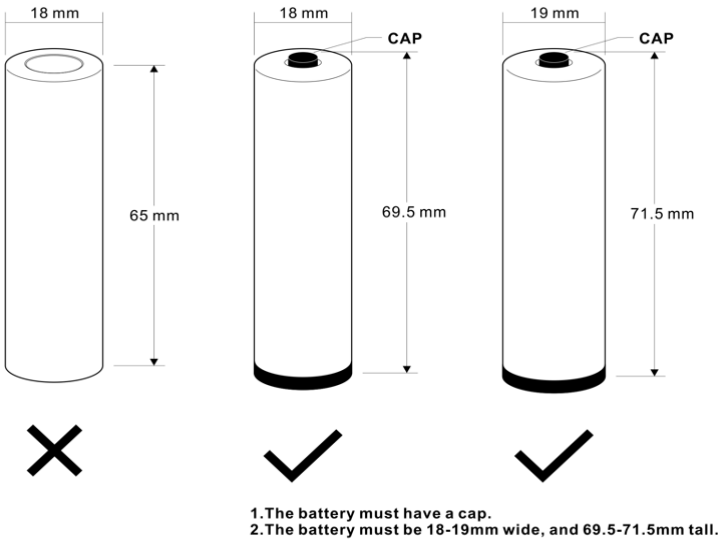

- Obróć pokrywkę komory baterii, aby ją otworzyć. Wymień starą baterię na nową baterię 18650.
  Mocno dokręć pokrętło, aby zamknąć komorę baterii.
- Przestrzegaj poniższych zasad bezpieczeństwa:
  - **NIE ZANURZAĆ BATERII W ŻADNYM PŁYNIE.**
  - **NIE UŻYWAJ NIEAUTORYZOWANYCH ŁADOWAREK.**
  - **NIE WOLNO WYMUSZAĆ ODWROTNEGO ŁADOWANIA LUB ODWROTNEGO PODŁĄCZENIA.**
  - **NIE DOSTOSOWYWAĆ BATERII DO NIEOKREŚLONYCH ZASTOSOWAŃ.**
  - **AKUMULATOR NALEŻY PRZECHOWYWAĆ Z DALA OD ŹRÓDEŁ CIEPŁA I OGNIA.**
  - **NIE DOPROWADZAĆ DO ZWARCIA.**
  - **UNIKAJ NIEPOTRZEBNYCH UDERZEŃ W BATERIĘ.**
  - **NIE WBIJAĆ GWOŹDZI ANI NIE UDERZAĆ MŁOTKIEM.**
  - **NIE UŻYWAĆ ANI NIE UMIESZCZAĆ BATERII W POBLIŻU OGNIA, GRZEJNIKA LUB WYSOKIEJ TEMPERATURY.**
  - **NIE LUTOWAĆ BEZPOŚREDNIO BATERII.**
  - **NIE NALEŻY DEMONTOWAĆ BATERII.**

17. Rozwiązywanie problemów

Problem	Możliwa przyczyna	Działanie
Prowl 2 nie włącza się	Bateria uległa rozładowaniu	Jeśli akumulator litowo-jonowy nie trzyma ładunku, należy go wymienić (patrz sekcja 16)

Problem	Możliwa przyczyna	Działanie
Jakość obrazu na ekranie LCD jest niska	Dioptria i/lub pokrętło ostrości nie zostały wyregulowane	Wyreguluj przysłonę i pokrętło ostrości przy każdym użyciu, by zapewnić optymalną jakość obrazu
	Podczerwień nie jest wyłączona do użytku w ciągu dnia	W świetle dziennym podczerwień nie jest potrzebna i należy ją wyłączyć (patrz sekcja 9)
	Podczerwień nie jest włączona w nocy	W ciemności należy wybrać poziom podczerwieni od 1 do 5. Użyj IR↑, by zwiększyć. Funkcja "Lunarsight" (IR0) może być używana w przypadku obecności światła otoczenia lub zewnętrznego źródła podczerwieni. Jeśli wybrano opcję ‘Disable IR LEDs’ (Wyłącz diody IR), podczerwień nie wzrośnie powyżej IR0. Zresetuj, przechodząc do trybu ustawień Ustawienia podczerwieni
Na ekranie wyświetlany jest komunikat "No SD card" (Brak karty SD) nawet po włożeniu karty SD	Włożona karta pamięci nie jest prawidłowo sformatowana dla urządzenia Prowl 2 lub jest uszkodzona	Wejdź w tryb ustawień i sformatuj kartę pamięci (patrz sekcja 12)
Obraz jest nieostry	Ręczne pokrętło ostrości nie zostało wyregulowane	Aby wyostrzyć obraz, obróć dioptrię z przodu urządzenia

Problem	Możliwa przyczyna	Działanie
Urządzenie włącza się na krótko lub wcale	Niewystarczająca moc baterii	Podłącz urządzenie i pozostaw do naładowania, **nawet jeśli na ekranie nic się nie wyświetla**. Po upływie godziny spróbuj ponownie włączyć urządzenie
Urządzenie zawiesiło się i nie reaguje na naciskanie przycisków	Wystąpił błąd oprogramowania sprzętowego lub bateria nie jest wystarczająco naładowana.	Podłącz urządzenie i pozostaw do naładowania (jak powyżej). Naciśnij przycisk resetowania znajdujący się nad portem USB-C (zobacz sekcję 3, ⑩)

Jakiekolwiek inne problemy?

Napisz do nas na adres help@nightfoxstore.com

Odwiedź stronę www.nightfoxstore.com/prowl2, aby obejrzeć nasze filmy pomocnicze

18. Specyfikacja

Stałe powiększenie optyczne	1x
Regulowane powiększenie cyfrowe	3x
Długość fali IR	940nm, 850nm
Rozdzielczość czujnika cyfrowego	IMX662, 2MP
Moc wyjściowa podczerwieni LED	2W na diodę LED
Czujnik	1920*1080p
Zasilanie	Bateria litowo-jonowa 18650 (3200 mAh w zestawie)
Żywotność baterii	8 godzin w trybie dziennym 4 godziny w trybie nocnym (IR4)
Ładowanie przez USB	Tak
Możliwość nagrywania	Tak

Karta pamięci	Micro SD: 32 GB zestawie od minimum 4 GB do maksimum 256 GB
Rozdzielczość nagrywania	1080 FHD
Wymiary urządzenia	164 x 57 x 86 mm 6,45 x 2,25 x 3,4 cala
Waga urządzenia	310 g / 10 uncji wraz z baterią
Technologia wizjera	TFT
Rozdzielczość ekranu	480 * 360 port RGB
Rozmiar ekranu	2" TFT
Otwór przysłony	F1.6
Kąt widzenia	Tryb obrazu „Maksymalna szerokość”: • Bez soczewki - 55˚ • Szerokokątny - 70˚ • Fisheye - 105˚



Masz kłopot?

Napisz do nas na adres help@nightfoxstore.com

Odwiedź stronę www.nightfoxstore.com/prowl2, aby obejrzeć nasze filmy pomocnicze

